LZDS...H100 Oblúk rebríka vertikálny vonkajší



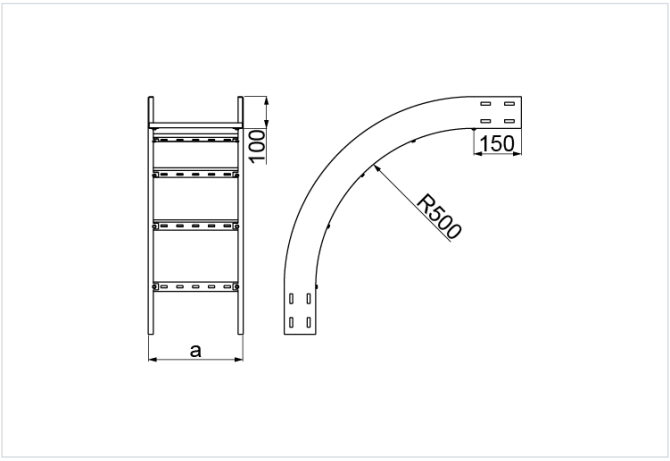

- Zmena smeru káblovej trasy

Materiál

- S - oceľ pozinkovaná metódou Sendzimir STN EN 10346:2015

Dostupné povrchové úpravy:

- F - žiarovo zinkovaná oceľ STN EN ISO 1461:2023
- E - nerezová oceľ
- L - lakovanie v štandardnej farbe RAL

Doplňujúce informácie

- Pri veľkých objednávkach je možné vyrobiť tvarovky s ľubovoľným polomerom
- Na spojenie tvarovky s rebríkom je potrebné použiť spojky tvaroviek LSSU... a skrutky SGKM8x16
- Vždy použite verziu produktu, ktorého hrúbka materiálu je rovnaká alebo väčšia ako je hrúbka rovného úseku trasy!

Verzie

Symbol	Hrúbka plechu	Katalógové číslo	Šírka a (mm)	Hmotnosť 1 ks (kg)	Množstvo (ks)
HRÚBKA PLECHU: 1.5 MM					
LZDSP200H100 S	1.5 mm	420821	200	4.69	1
LZDSP300H100 S	1.5 mm	420831	300	5.03	1
LZDSP400H100 S	1.5 mm	420841	400	5.38	1
LZDSP500H100 S	1.5 mm	420851	500	5.73	1
LZDSP600H100 S	1.5 mm	420871	600	6.08	1
HRÚBKA PLECHU: 2.0 MM					
LZDSC200H100 S	2.0 mm	411322	200	5.63	1
LZDSC300H100 S	2.0 mm	411332	300	6.04	1
LZDSC400H100 S	2.0 mm	411342	400	6.42	1
LZDSC500H100 S	2.0 mm	411352	500	6.88	1
LZDSC600H100 S	2.0 mm	411362	600	7.29	1
HRÚBKA PLECHU: 2.5 MM					
LZDSM200H100 S	2.5 mm	411323	200	7.97	1
LZDSM300H100 S	2.5 mm	411333	300	8.36	1
LZDSM400H100 S	2.5 mm	411343	400	8.74	1
LZDSM500H100 S	2.5 mm	411353	500	9.12	1
LZDSM600H100 S	2.5 mm	411363	600	9.51	1