# LZDS...H150 Oblúk rebríka vertikálny vonkajší

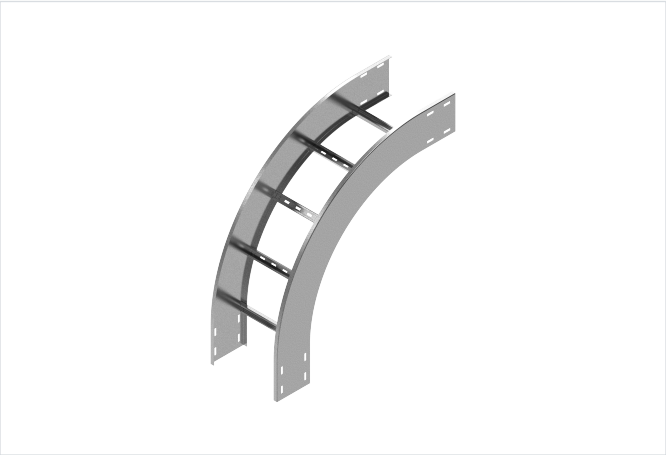

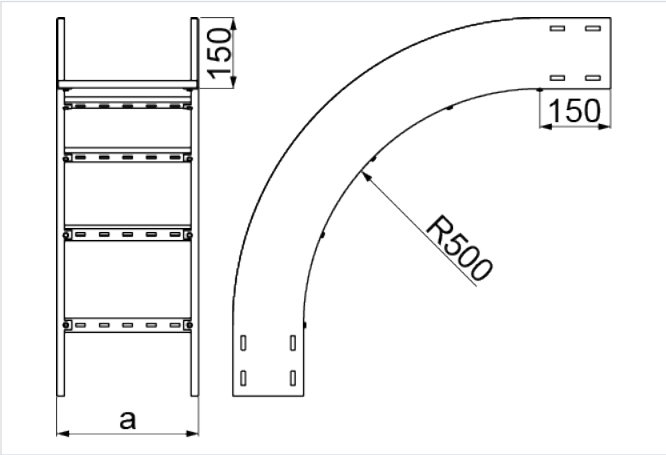


- Zmena smeru káblovej trasy.

## Materiál

- S - oceľ pozinkovaná metódou Sendzimir STN EN 10346:2015

Dostupné povrchové úpravy:

- F - žiarovo zinkovaná oceľ STN EN ISO 1461:2023
- E - nerezová oceľ
- L - lakovanie v štandardnej farbe RAL

## Doplňujúce informácie

- Pri veľkých objednávkach je možné vyrobiť tvarovky s ľubovoľným polomerom
- Na spojenie tvarovky s rebríkom je potrebné použiť spojky tvaroviek LSSU... a skrutky SGKM8x16
- Vždy použite verziu produktu, ktorého hrúbka materiálu je rovnaká alebo väčšia ako je hrúbka rovného úseku trasy!

## Verzie

| Symbol | Hrúbka plechu | Katalógové číslo | Šírka a (mm) | Hmotnosť 1 ks (kg) | Množstvo (ks) |
|---|---|---|---|---|---|
| **HRÚBKA PLECHU: 1.5 MM** | | | | | |
| **LZDSP200H150 S** | 1.5 mm | 423821 | 200 | 6.36 | 1 |
| **LZDSP300H150 S** | 1.5 mm | 423831 | 300 | 6.70 | 1 |
| **LZDSP400H150 S** | 1.5 mm | 423841 | 400 | 7.05 | 1 |
| **LZDSP500H150 S** | 1.5 mm | 423851 | 500 | 7.40 | 1 |
| **LZDSP600H150 S** | 1.5 mm | 423861 | 600 | 7.74 | 1 |
| **HRÚBKA PLECHU: 2.0 MM** | | | | | |
| **LZDSC200H150 S** | 2.0 mm | 432922 | 200 | 7.63 | 1 |
| **LZDSC300H150 S** | 2.0 mm | 432932 | 300 | 8.04 | 1 |
| **LZDSC400H150 S** | 2.0 mm | 432942 | 400 | 8.46 | 1 |
| **LZDSC500H150 S** | 2.0 mm | 432952 | 500 | 8.88 | 1 |
| **LZDSC600H150 S** | 2.0 mm | 432962 | 600 | 9.29 | 1 |
| **HRÚBKA PLECHU: 2.5 MM** | | | | | |
| **LZDSM200H150 S** | 2.5 mm | 432923 | 200 | 10.97 | 1 |
| **LZDSM300H150 S** | 2.5 mm | 432933 | 300 | 11.36 | 1 |
| **LZDSM400H150 S** | 2.5 mm | 432943 | 400 | 11.74 | 1 |
| **LZDSM500H150 S** | 2.5 mm | 432953 | 500 | 12.12 | 1 |
| **LZDSM600H150 S** | 2.5 mm | 432963 | 600 | 12.51 | 1 |