LZDS...H200 Oblúk rebríka vertikálny vonkajší

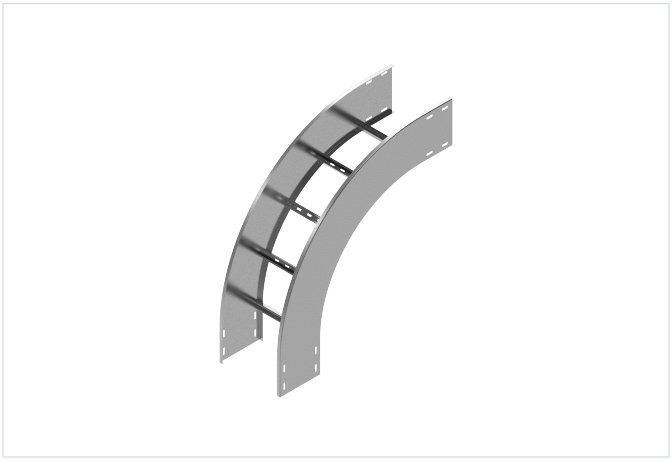

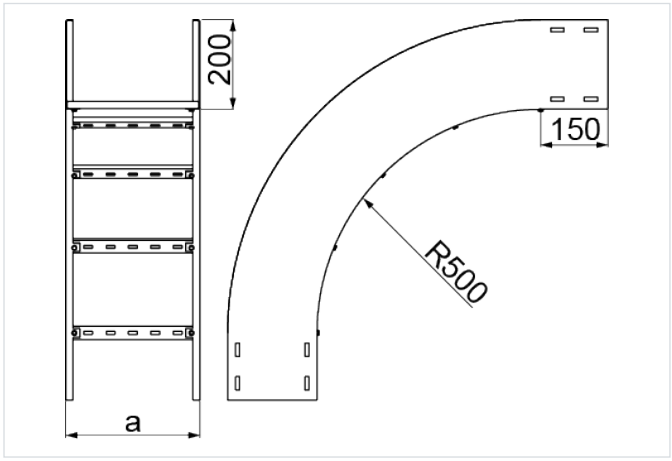

Hrúbka plechu: 2.0 mm

- Zmena smeru káblovej trasy.

Materiál

- S - oceľ pozinkovaná metódou Sendzimir STN EN 10346:2015

Dostupné povrchové úpravy:

- F - žiarovo zinkovaná oceľ STN EN ISO 1461:2023
- E - nerezová oceľ
- L - lakovanie v štandardnej farbe RAL

Doplňujúce informácie

- Pri veľkých objednávkach je možné vyrobiť tvarovky s ľubovoľným polomerom
- Na spojenie tvarovky s rebríkom je potrebné použiť spojky tvaroviek LSSU... a skrutky SGKM8x16

Verzie

Symbol	Šírka a (mm)	Hmotnosť 1 ks (kg)	Katalógové číslo	Množstvo (ks)
LZDSC200H200 S	200	10.15	434522	1
LZDSC300H200 S	300	10.64	434532	1
LZDSC400H200 S	400	11.02	434542	1
LZDSC500H200 S	500	11.44	434552	1
LZDSC600H200 S	600	11.85	434562	1
LZDSM200H200 S	200	14.75	434523	1
LZDSM300H200 S	300	15.26	434533	1
LZDSM400H200 S	400	15.58	434543	1
LZDSM500H200 S	500	15.96	434553	1
LZDSM600H200 S	600	16.35	434563	1