LZDSC...H160 Oblúk rebríka vertikálny vonkajší

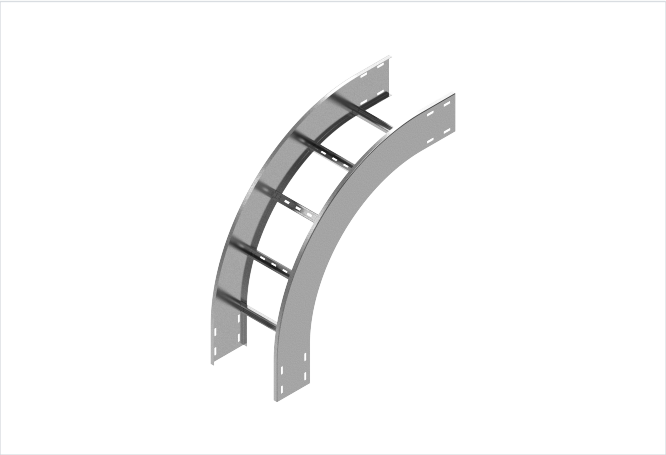

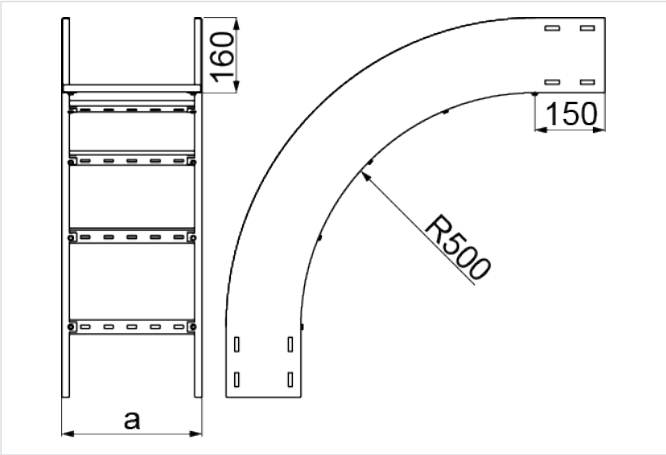

Hrúbka plechu: 2.0 mm
Nový výrobok: áno

- Zmena smeru káblovej trasy.

Materiál

- S - oceľ pozinkovaná metódou Sendzimir STN EN 10346:2015

Dostupné povrchové úpravy:

- F - žiarovo zinkovaná oceľ STN EN ISO 1461:2023
- E - nerezová oceľ
- L - lakovanie v štandardnej farbe RAL

Doplňujúce informácie

- Pri veľkých objednávkach je možné vyrobiť tvarovky s ľubovoľným polomerom
- Na spojenie tvarovky s rebríkom je potrebné použiť spojky tvaroviek LSSU... a skrutky SGKM8x16
- Pri veľkých objednávkach je možné vyrobiť tvarovky z plechu s hrúbkou 1,5 mm

Verzie

Symbol	Šírka a (mm)	Hmotnosť 1 ks (kg)	Katalógové číslo	Množstvo (ks)
LZDSC200H160 S	200	8.05	452316	1
LZDSC300H160 S	300	8.46	453316	1
LZDSC400H160 S	400	8.88	454316	1
LZDSC500H160 S	500	9.30	455316	1
LZDSC600H160 S	600	9.71	456316	1