LPG... Spojka priehradky horná - galvanický zinok

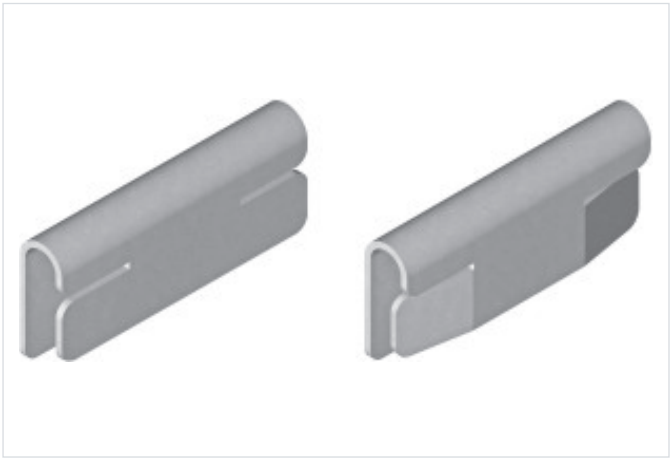

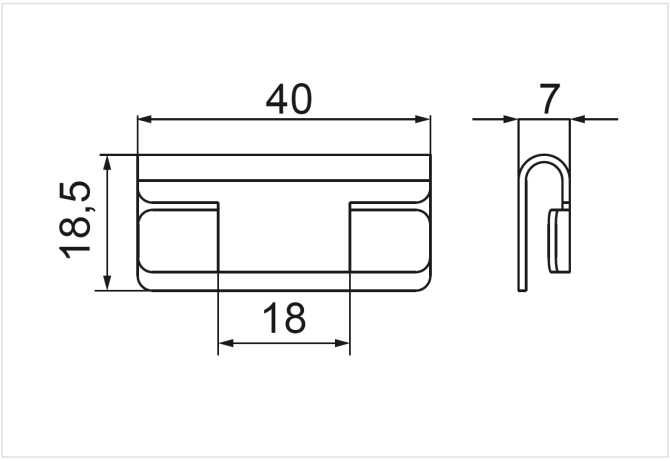

Funkčná odolnosť v požiari: E-90
rýchla montáž: áno
Montáž bez nástrojov: áno

- Zarovnanie horných hrán spojených prepážok. Ochrana káblov pred poškodením pri vedení a ťahaní.

Materiál

- G - galvanicky pozinkovaná oceľ STN EN ISO 2081

Dostupné povrchové úpravy:

- FP - zinkované metódou zinkových lamiel STN EN ISO 10683:2018
- E - nerezová oceľ
- L - lakovanie v štandardnej farbe RAL

Doplňujúce informácie

- Rýchla a jednoduchá montáž aj demontáž
- Hodí sa ku všetkým druhom drôtených žľabov BAKS
- Montáž bez potreby náradia

Verzie

Symbol	Hmotnosť 1 ks (kg)	Katalógové číslo	Množstvo (ks)
LPG G	0.01	191000	100

Príklady použitia

