LLDS...H100 Kĺbový oblúk rebríka



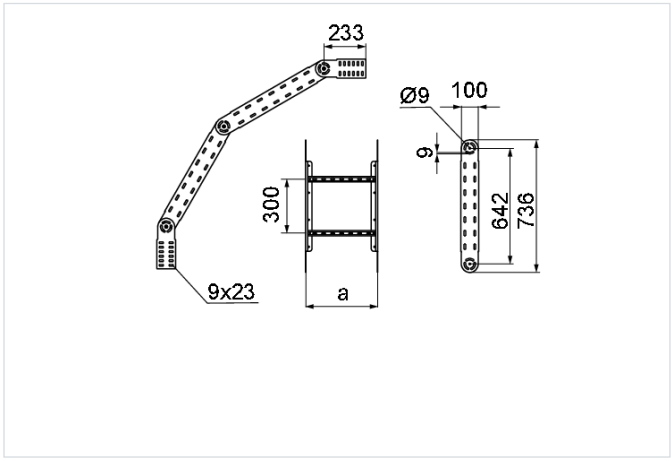

- Zmena smeru káblovej trasy. Plynulé nastavenie uhla v celom rozsahu s aretačným mechanizmom.

Materiál

- S - oceľ pozinkovaná metódou Sendzimir STN EN 10346:2015

Dostupné povrchové úpravy:

- F - žiarovo zinkovaná oceľ STN EN ISO 1461:2023
- E - nerezová oceľ
- L - lakovanie v štandardnej farbe RAL

Doplňujúce informácie

- Na spojenie tvaroviek s rebríkmi použite 16 skrutiek SGKM8x16
- Vždy použite verziu produktu, ktorého hrúbka materiálu je rovnaká alebo väčšia ako je hrúbka rovného úseku trasy!

Verzie

Symbol	Hrúbka plechu	Katalógové číslo	Šírka a (mm)	Hmotnosť 1 ks (kg)	Množstvo (ks)
HRÚBKA PLECHU: 1.5 MM					
LLDSP200H100 S	1.5 mm	420921	200	7.15	1
LLDSP300H100 S	1.5 mm	420931	300	7.53	1
LLDSP400H100 S	1.5 mm	420941	400	7.95	1
LLDSP500H100 S	1.5 mm	420951	500	8.32	1
LLDSP600H100 S	1.5 mm	420961	600	8.74	1
HRÚBKA PLECHU: 2.0 MM					
LLDSC200H100 S	2.0 mm	413422	200	8.58	1
LLDSC300H100 S	2.0 mm	413432	300	9.03	1
LLDSC400H100 S	2.0 mm	413442	400	9.54	1
LLDSC500H100 S	2.0 mm	413452	500	9.98	1
LLDSC600H100 S	2.0 mm	413462	600	10.49	1
HRÚBKA PLECHU: 3.0 MM					
LLDST200H100 S	3.0 mm	413423	200	12.27	1
LLDST300H100 S	3.0 mm	413433	300	12.50	1
LLDST400H100 S	3.0 mm	413443	400	13.54	1
LLDST500H100 S	3.0 mm	413453	500	14.02	1
LLDST600H100 S	3.0 mm	413463	600	14.59	1