LLDS...H110 Kĺbový oblúk rebríka



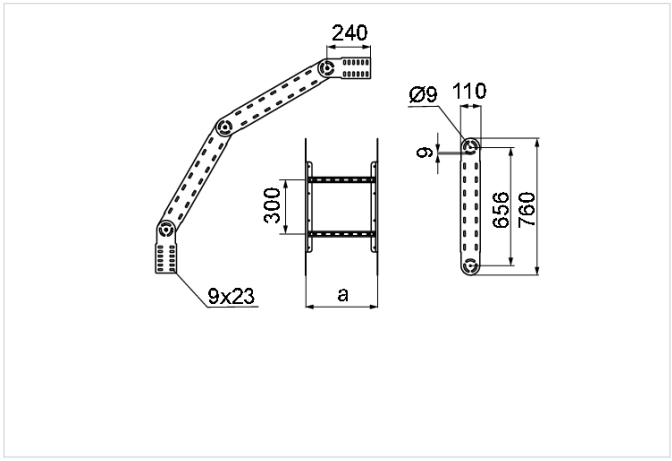

- Zmena smeru káblovej trasy. Plynulé nastavenie uhla v celom rozsahu s aretačným mechanizmom.

Materiál

- S - oceľ pozinkovaná metódou Sendzimir STN EN 10346:2015

Dostupné povrchové úpravy:

- F - žiarovo zinkovaná oceľ STN EN ISO 1461:2023
- E - nerezová oceľ
- L - lakovanie v štandardnej farbe RAL

Doplňujúce informácie

- Na spojenie tvaroviek s rebríkmi použite 16 skrutiek SGKM8x16
- Vždy použite verziu produktu, ktorého hrúbka materiálu je rovnaká alebo väčšia ako je hrúbka rovného úseku trasy!

Verzie

Symbol	Hrúbka plechu	Katalógové číslo	Šírka a (mm)	Hmotnosť 1 ks (kg)	Množstvo (ks)
HRÚBKA PLECHU: 1.5 MM					
LLDSP200H110 S	1.5 mm	421921	200	7.63	10
LLDSP300H110 S	1.5 mm	421931	300	7.97	4
LLDSP400H110 S	1.5 mm	421941	400	8.34	4
LLDSP500H110 S	1.5 mm	421951	500	8.71	4
LLDSP600H110 S	1.5 mm	421961	600	9.05	4
HRÚBKA PLECHU: 2.0 MM					
LLDSC200H110 S	2.0 mm	413722	200	9.15	10
LLDSC300H110 S	2.0 mm	413732	300	9.56	4
LLDSC400H110 S	2.0 mm	413742	400	10.01	4
LLDSC500H110 S	2.0 mm	413752	500	10.45	4
LLDSC600H110 S	2.0 mm	413762	600	10.86	4