LGSU...H200 Spojka otočná

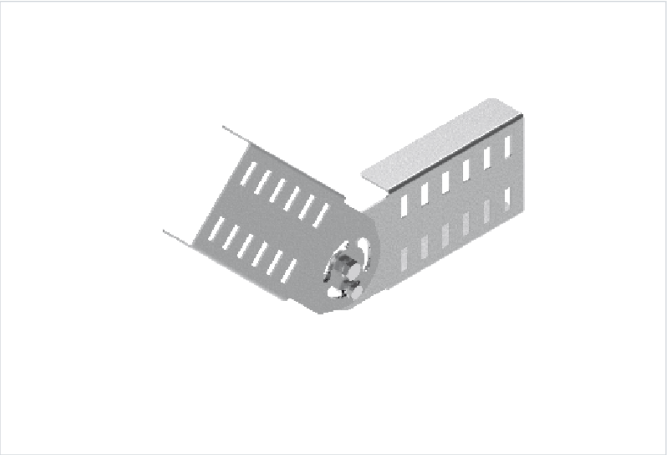

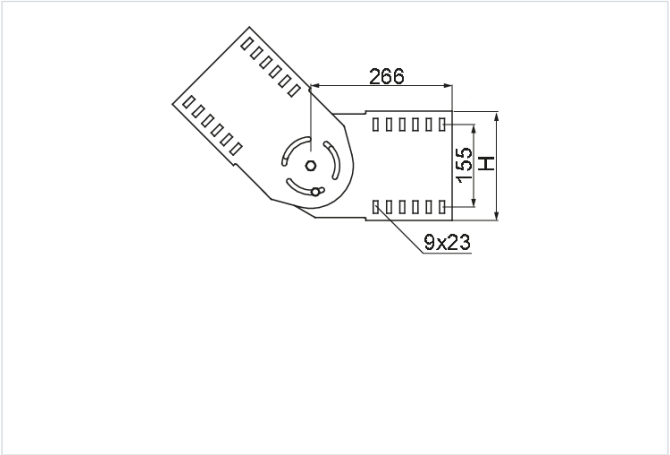

- Spájanie prvkov káblovej trasy vedenej pod rôznymi uhlami. Plynulé nastavenie uhla v celom rozsahu s aretačným mechanizmom.

Materiál

- S - oceľ pozinkovaná metódou Sendzimir STN EN 10346:2015

Dostupné povrchové úpravy:

- F - žiarovo zinkovaná oceľ STN EN ISO 1461:2023
- E - nerezová oceľ
- L - lakovanie v štandardnej farbe RAL

Doplňujúce informácie

- Univerzálna spojka pre samonosné žľaby a rebríky
- Na montáž ponúkame 8 sád skrutiek SGKM8x16
- Plynulé nastavenie uhla v celom rozsahu
- Vždy použite verziu produktu, ktorého hrúbka materiálu je rovnaká alebo väčšia ako je hrúbka rovného úseku trasy!

Verzie

Symbol	Hrúbka plechu	Výška H (mm)	Hmotnosť 1 ks (kg)	Katalógové číslo	Množstvo (ks)
HRÚBKA PLECHU: 2.0 MM					
LGSUCH200 S	2.0 mm	205	2.43	290602	10
HRÚBKA PLECHU: 3.0 MM					
LGSUTH200 S	3.0 mm	207	3.64	290603	10

Príklady použitia

