LDUW... Vnútorná predlžovacia rovná spojka

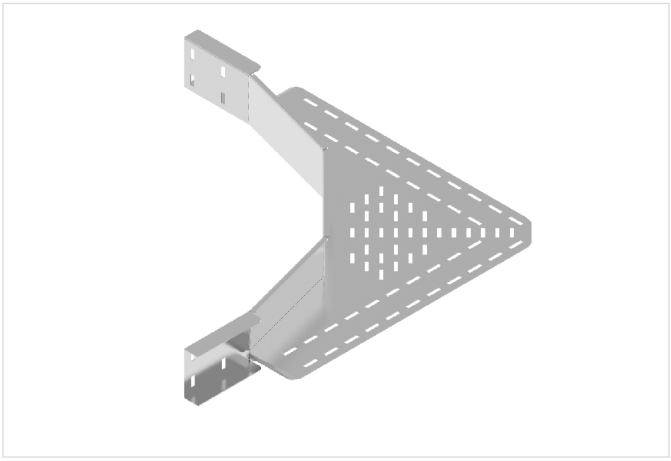

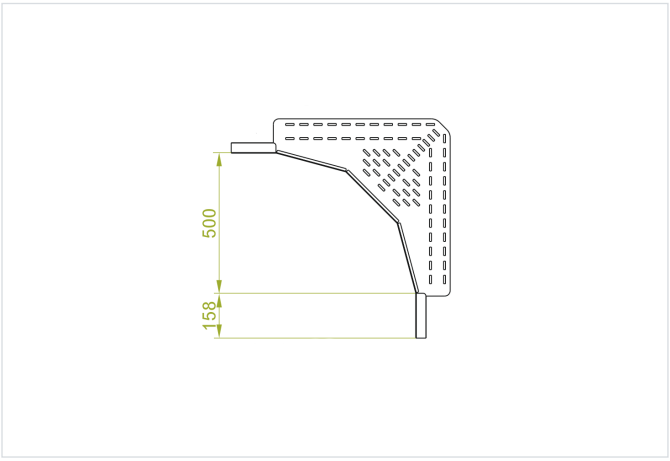

Hrúbka plechu: 2.0 mm
Nový výrobok: áno

- Spájanie žľabov a samonosných rebríkov v ľubovoľnom bode existujúcej trasy vytvorením kolien, T-kusov a štvorcestných prvkov.

Materiál

- S - oceľ pozinkovaná metódou Sendzimir STN EN 10346:2015

Dostupné povrchové úpravy:

- F - žiarovo zinkovaná oceľ STN EN ISO 1461:2023
- E - nerezová oceľ
- L - lakovanie v štandardnej farbe RAL

Doplňujúce informácie

- Na spojenie dvoch žľabov pomocou spojky je potrebné použiť skrutky SGKM8x16 alebo SGNM8x16 a SGKM6x25 alebo SGM6x25.

Verzie

Symbol	Katalógové číslo	Hmotnosť 1 ks (kg)	Množstvo (ks)
LDUWH100 S	212010	4.02	1
LDUWH110 S	212011	4.20	1
LDUWH120 S	212012	4.37	1
LDUWH150 S	212015	4.87	1
LDUWH160 S	212016	5.04	1
LDUWH200 S	212020	5.73	1

Príklady použitia

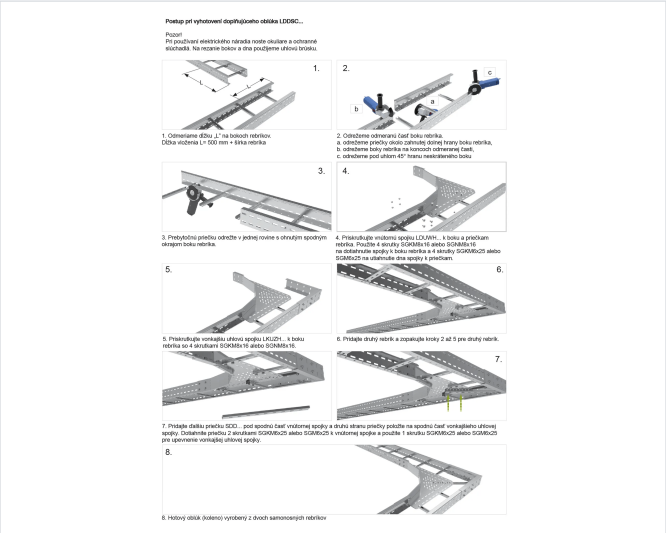

Postup pri vyhotovení dopíňujúceho oblúka LDDSC...

Pozor!
Pri používaní elektrického náradia noste okuliare a ochranné sluchadlá. Na rezanie boku a dna použijeme uhlovú brúsku.

1. Odmeriame dĺžku „L" na bokoch rebríkov.
Dĺžka vloženia L= 500 mm + šírka rebríka

2. Odrežeme odmeranú časť boku rebríka.
a. odrežeme priečku okolo zahnutej dolnej hrany boku rebríka,
b. odrežeme boky rebríka na koncoch odmeranej časti,
c. odrežeme pod uhlom 45° hranu nesklateného boku

3. Prebytočnú priečku odrežte v jednej rovine s ohnutým spodným okrajom boku rebríka.

4. Priskrušujte vnútornú spojku LDUVH... k boku a priečkam rebríka. Použite 4 skrutky SGKM8x16 alebo SGKM8x16 na dotiahnutie spojky k boku rebríka a 4 skrutky SGKM8x25 alebo SGM8x25 na utiahnutie dna spojky k priečkam.

5. Priskrušujte vonkajšiu uhlovú spojku LKUZH... k boku rebríka so 4 skrutkami SGKM8x16 alebo SGKM8x16.

6. Pridajte druhý rebrík a zopakujte kroky 2 až 5 pre druhý rebrík.

7. Pridajte ďalšiu priečku SDD... pod spodnú časť vnútornej spojky a druhú stranu priečky pokožte na spodnú časť vonkajšieho uhlovej spojky. Dotiahnite priečku 2 skrutkami SGKM8x25 alebo SGM8x25 k vnútornej spojke a použite 1 skrutku SGKM8x25 alebo SGM8x25 pre upevnenie vonkajšej uhlovej spojky.

8. Hotový oblúk (koleno) vyrobený z dvoch samonosných rebríkov