LDSM...H150 Oblúk rebríka 45°



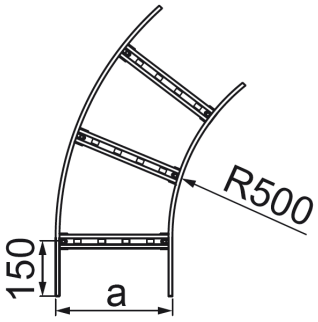

- Zmena smeru káblovej trasy.

Materiál

- S - oceľ pozinkovaná metódou Sendzimir STN EN 10346:2015

Dostupné povrchové úpravy:

- F - žiarovo zinkovaná oceľ STN EN ISO 1461:2023
- E - nerezová oceľ
- L - lakovanie v štandardnej farbe RAL

Doplňujúce informácie

- Pri veľkých objednávkach je možné vyrobiť tvarovky s ľubovoľným polomerom
- Na spojenie tvarovky s rebríkom je potrebné použiť spojky tvaroviek LSSU... a skrutky SGKM8x16
- Vždy použite verziu produktu, ktorého hrúbka materiálu je rovnaká alebo väčšia ako je hrúbka rovného úseku trasy!

Verzie

Symbol	Hrúbka plechu	Katalógové číslo	Šírka a (mm)	Hmotnosť 1 ks (kg)	Množstvo (ks)
HRÚBKA PLECHU: 1.5 MM					
LDSMP200H150 S	1.5 mm	423121	200	4.29	1
LDSMP300H150 S	1.5 mm	423131	300	4.78	1
LDSMP400H150 S	1.5 mm	423141	400	5.40	1
LDSMP500H150 S	1.5 mm	423151	500	5.899	1
LDSMP600H150 S	1.5 mm	423161	600	6.64	1
HRÚBKA PLECHU: 2.0 MM					
LDSMC200H150 S	2.0 mm	435222	200	5.15	1
LDSMC300H150 S	2.0 mm	435232	300	5.74	1
LDSMC400H150 S	2.0 mm	435242	400	6.48	1
LDSMC500H150 S	2.0 mm	435252	500	7.15	1
LDSMC600H150 S	2.0 mm	435262	600	7.97	1
HRÚBKA PLECHU: 3.0 MM					
LDSMT200H150 S	3.0 mm	435223	200	7.45	1
LDSMT300H150 S	3.0 mm	435233	300	8.18	1
LDSMT400H150 S	3.0 mm	435243	400	8.96	1
LDSMT500H150 S	3.0 mm	435253	500	9.77	1
LDSMT600H150 S	3.0 mm	435263	600	11.09	1