LDSM...H120 Oblúk rebríka 45°



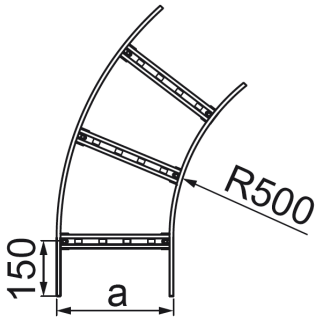

- Zmena smeru káblovej trasy.

Materiál

- S - oceľ pozinkovaná metódou Sendzimir STN EN 10346:2015

Dostupné povrchové úpravy:

- F - žiarovo zinkovaná oceľ STN EN ISO 1461:2023
- E - nerezová oceľ
- L - lakovanie v štandardnej farbe RAL

Doplňujúce informácie

- Pri veľkých objednávkach je možné vyrobiť tvarovky s ľubovoľným polomerom
- Na spojenie tvarovky s rebríkom je potrebné použiť spojky tvaroviek LSSU... a skrutky SGKM8x16
- Vždy použite verziu produktu, ktorého hrúbka materiálu je rovnaká alebo väčšia ako je hrúbka rovného úseku trasy!

Verzie

Symbol	Hrúbka plechu	Katalógové číslo	Šírka a (mm)	Hmotnosť 1 ks (kg)	Množstvo (ks)
HRÚBKA PLECHU: 1.5 MM					
LDSMP200H120 S	1.5 mm	422121	200	3.83	2
LDSMP300H120 S	1.5 mm	422131	300	4.06	2
LDSMP400H120 S	1.5 mm	422141	400	4.47	2
LDSMP500H120 S	1.5 mm	422151	500	5.05	2
LDSMP600H120 S	1.5 mm	422161	600	5.87	2
HRÚBKA PLECHU: 2.0 MM					
LDSMC200H120 S	2.0 mm	434922	200	4.60	2
LDSMC300H120 S	2.0 mm	434932	300	4.87	2
LDSMC400H120 S	2.0 mm	434942	400	5.45	2
LDSMC500H120 S	2.0 mm	434952	500	6.06	2
LDSMC600H120 S	2.0 mm	434962	600	7.04	2