LDSM...H110 Oblúk rebríka 45°



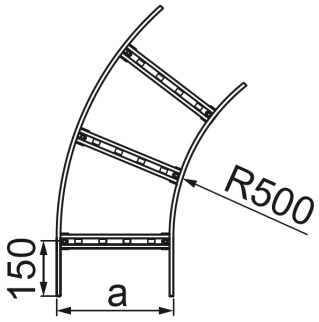

- Zmena smeru káblovej trasy.

Materiál

- S - oceľ pozinkovaná metódou Sendzimir STN EN 10346:2015

Dostupné povrchové úpravy:

- F - žiarovo zinkovaná oceľ STN EN ISO 1461:2023
- E - nerezová oceľ
- L - lakovanie v štandardnej farbe RAL

Doplňujúce informácie

- Pri veľkých objednávkach je možné vyrobiť tvarovky s ľubovoľným polomerom
- Na spojenie tvarovky s rebríkom je potrebné použiť spojky tvaroviek LSSU... a skrutky SGKM8x16
- Vždy použite verziu produktu, ktorého hrúbka materiálu je rovnaká alebo väčšia ako je hrúbka rovného úseku trasy!

Verzie

Symbol	Hrúbka plechu	Katalógové číslo	Šírka a (mm)	Hmotnosť 1 ks (kg)	Množstvo (ks)
HRÚBKA PLECHU: 1.5 MM					
LDSMP200H110 S	1.5 mm	421121	200	3.39	2
LDSMP300H110 S	1.5 mm	421131	300	3.83	2
LDSMP400H110 S	1.5 mm	421141	400	4.40	2
TDSUP500H110 S	1.5 mm	421152	500	4.81	2
TDSUP600H110 S	1.5 mm	421162	600	5.59	2
HRÚBKA PLECHU: 2.0 MM					
LDSMC200H110 S	2.0 mm	413622	200	4.07	2
LDSMC300H110 S	2.0 mm	413632	300	4.59	2
LDSMC400H110 S	2.0 mm	413642	400	5.28	2
LDSMC500H110 S	2.0 mm	413652	500	5.77	2
LDSMC600H110 S	2.0 mm	413662	600	6.71	2