LDSM...H200 Oblúk rebríka 45°



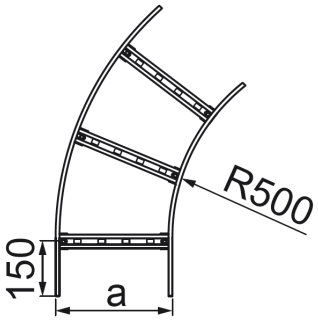

- Zmena smeru káblovej trasy

Materiál

- S - oceľ pozinkovaná metódou Sendzimir STN EN 10346:2015

Dostupné povrchové úpravy:

- F - žiarovo zinkovaná oceľ STN EN ISO 1461:2023
- E - nerezová oceľ
- L - lakovanie v štandardnej farbe RAL

Doplňujúce informácie

- Pri veľkých objednávkach je možné vyrobiť tvarovky s ľubovoľným polomerom
- Na spojenie tvarovky s rebríkom použite 4 spojky tvaroviek LSSU... a 32 sád skrutiek SGKM8x16
- Vždy použite verziu produktu, ktorého hrúbka materiálu je rovnaká alebo väčšia ako je hrúbka rovného úseku trasy!

Verzie

Symbol	Hrúbka plechu	Šírka a (mm)	Hmotnosť 1 ks (kg)	Katalógové číslo	Množstvo (ks)
HRÚBKA PLECHU: 2.0 MM					
LDSMC200H200 S	2.0 mm	200	6.45	435522	2
LDSMC300H200 S	2.0 mm	300	7.11	435532	2
LDSMC400H200 S	2.0 mm	400	7.93	435542	2
LDSMC500H200 S	2.0 mm	500	8.78	435552	2
LDSMC600H200 S	2.0 mm	600	9.64	435562	2
HRÚBKA PLECHU: 3.0 MM					
LDSMT200H200 S	3.0 mm	200	9.39	435523	2
LDSMT300H200 S	3.0 mm	300	10.25	435533	2
LDSMT400H200 S	3.0 mm	400	11.15	435543	2
LDSMT500H200 S	3.0 mm	500	12.06	435553	2
LDSMT600H200 S	3.0 mm	600	13.06	435563	2