ELMDS...H100 Prvok kĺbového oblúka rebríka malého

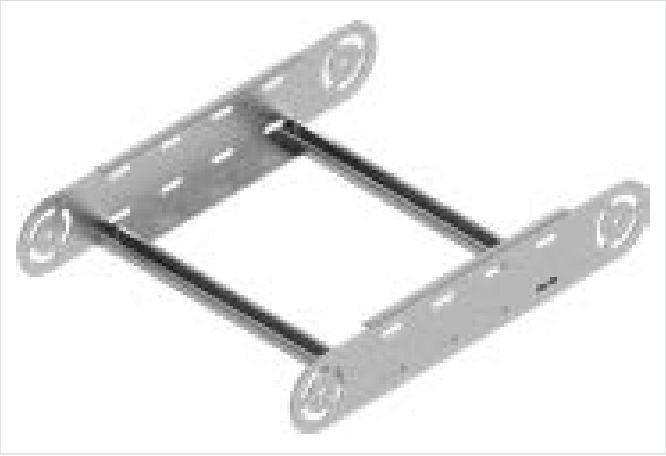

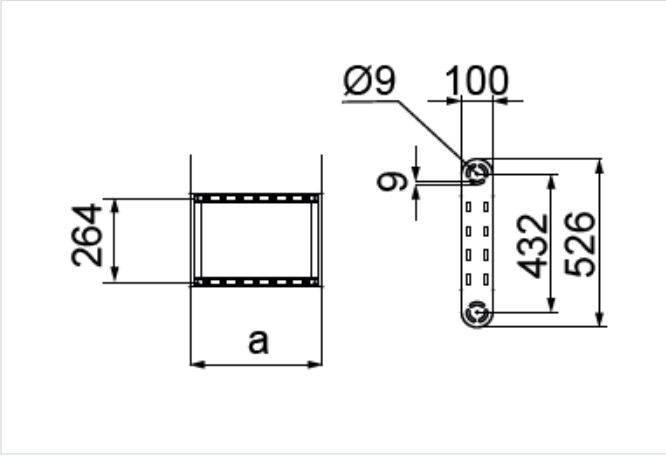

- Zväčšenie polomeru kĺbového oblúka.

Materiál

- S – oceľ pozinkovaná metódou Sendzimir STN EN 10346:2015

Na objednávku:

- F - oceľ žiarovo zinkovaná ponorom STN EN ISO 1461:2023
- E - nerezová oceľ
- L - lakovanie v štandardnej palete RAL

Doplňujúce informácie

- Na montáž kĺbových prvkov použite skrutky SMM8x16
- Vždy použite verziu produktu, ktorého hrúbka materiálu je rovnaká alebo väčšia ako je hrúbka rovného úseku trasy!

Verzie

Symbol	Hrúbka plechu	Katalógové číslo	Šírka a (mm)	Hmotnosť 1 ks (kg)	Množstvo (ks)
HRÚBKA PLECHU: 1.5 MM					
ELMDSP200H100 S	1.5 mm	420223	200	1.49	1
ELMDSP300H100 S	1.5 mm	420233	300	1.62	1
ELMDSP400H100 S	1.5 mm	420243	400	1.76	1
ELMDSP500H100 S	1.5 mm	420253	500	1.88	1
ELMDSP600H100 S	1.5 mm	420263	600	2.02	1
HRÚBKA PLECHU: 2.0 MM					
ELMDSC200H100 S	2.0 mm	413514	200	2.01	1
ELMDSC300H100 S	2.0 mm	413524	300	2.14	1
ELMDSC400H100 S	2.0 mm	413534	400	2.28	1
ELMDSC500H100 S	2.0 mm	413544	500	2.40	1
ELMDSC600H100 S	2.0 mm	413554	600	2.54	1
HRÚBKA PLECHU: 3.0 MM					
ELMDST200H100 S	3.0 mm	413564	200	2.87	1
ELMDST300H100 S	3.0 mm	413574	300	3.01	1
ELMDST400H100 S	3.0 mm	413584	400	3.14	1
ELMDST500H100 S	3.0 mm	413594	500	3.27	1
ELMDST600H100 S	3.0 mm	413604	600	3.40	1