ELMDS...H150 Prvok kĺbového oblúka rebríka malého

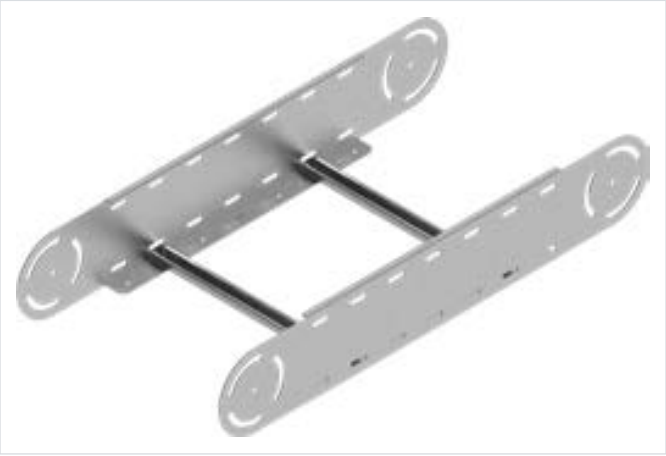

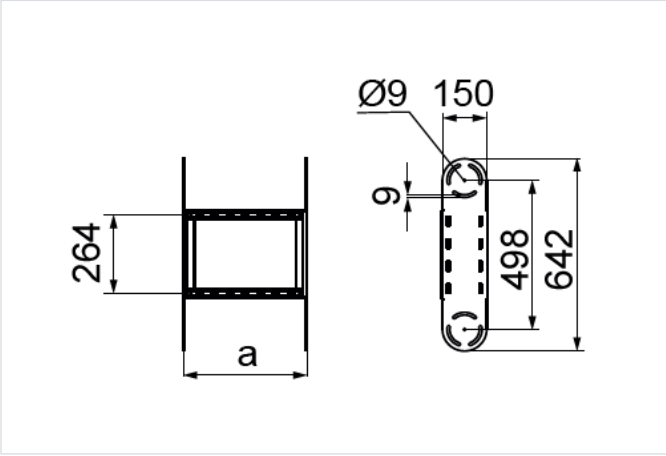

Nový výrobok: áno

- Zväčšenie polomeru kĺbového oblúka.

Materiál

- S – oceľ pozinkovaná metódou Sendzimir STN EN 10346:2015

Na objednávku:

- F - oceľ žiarovo zinkovaná ponorom STN EN ISO 1461:2023
- E - nerezová oceľ
- L - lakovanie v štandardnej palete RAL

Doplňujúce informácie

- Na montáž kĺbových prvkov použite skrutky SMM8x16
- Vždy použite verziu produktu, ktorého hrúbka materiálu je rovnaká alebo väčšia ako je hrúbka rovného úseku trasy!

Verzie

Symbol	Hrúbka plechu	Katalógové číslo	Šírka a (mm)	Hmotnosť 1 ks (kg)	Množstvo (ks)
HRÚBKA PLECHU: 1.5 MM					
ELMDSP200H150 S	1.5 mm	423227	200	2.20	10
ELMDSP300H150 S	1.5 mm	423237	300	2.34	4
ELMDSP400H150 S	1.5 mm	423247	400	2.47	4
ELMDSP500H150 S	1.5 mm	423257	500	2.60	4
ELMDSP600H150 S	1.5 mm	423267	600	2.73	4
HRÚBKA PLECHU: 2.0 MM					
ELMDSC200H150 S	2.0 mm	436422	200	3.03	10
ELMDSC300H150 S	2.0 mm	436432	300	3.16	4
ELMDSC400H150 S	2.0 mm	436442	400	3.30	4
ELMDSC500H150 S	2.0 mm	436452	500	3.42	4
ELMDSC600H150 S	2.0 mm	436462	600	3.56	4
HRÚBKA PLECHU: 3.0 MM					
ELMDST200H150 S	3.0 mm	436425	200	4.40	10
ELMDST300H150 S	3.0 mm	436435	300	4.54	4
ELMDST400H150 S	3.0 mm	436445	400	4.67	4
ELMDST500H150 S	3.0 mm	436455	500	4.80	4
ELMDST600H150 S	3.0 mm	436465	600	4.93	4