ELMDS...H120 Prvok kĺbového oblúka rebríka malého

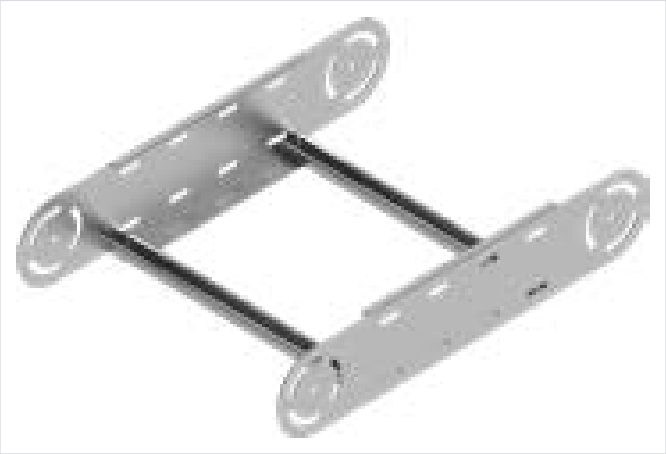

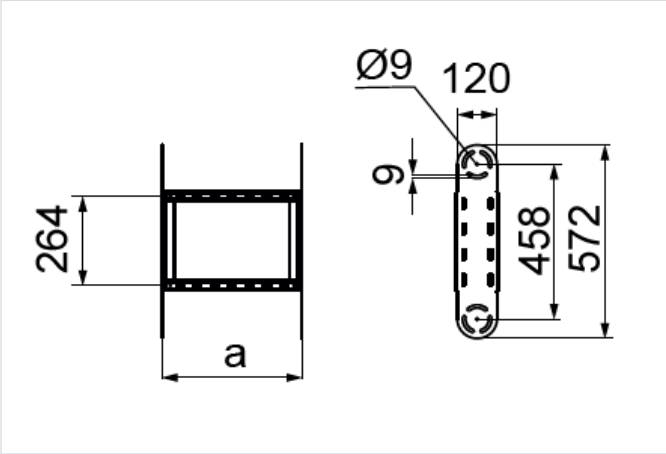

Nový výrobok: áno

- Zväčšenie polomeru kĺbového oblúka.

Materiál

- S – oceľ pozinkovaná metódou Sendzimir STN EN 10346:2015

Na objednávku:

- F - oceľ žiarovo zinkovaná ponorom STN EN ISO 1461:2023
- E - nerezová oceľ
- L - lakovanie v štandardnej palete RAL

Doplňujúce informácie

- Na montáž kĺbových prvkov použite skrutky SMM8x16
- Vždy použite verziu produktu, ktorého hrúbka materiálu je rovnaká alebo väčšia ako je hrúbka rovného úseku trasy!

Verzie

Symbol	Hrúbka plechu	Katalógové číslo	Šírka a (mm)	Hmotnosť 1 ks (kg)	Množstvo (ks)
HRÚBKA PLECHU: 1.5 MM					
ELMDSP200H120 S	1.5 mm	422227	200	2.94	10
ELMDSP300H120 S	1.5 mm	422237	300	1.87	4
ELMDSP400H120 S	1.5 mm	422247	400	2.01	4
ELMDSP500H120 S	1.5 mm	422257	500	2.13	4
ELMDSP600H120 S	1.5 mm	422267	600	2.27	4
HRÚBKA PLECHU: 2.0 MM					
ELMDSC200H120 S	2.0 mm	435124	200	2.36	10
ELMDSC300H120 S	2.0 mm	435134	300	2.50	4
ELMDSC400H120 S	2.0 mm	435144	400	2.63	4
ELMDSC500H120 S	2.0 mm	435154	500	2.76	4
ELMDSC600H120 S	2.0 mm	435164	600	2.89	4