Káblové nosné systémy › Samonosné káblové rebríky › H100

ELMDS...H110 Prvok kĺbového oblúka rebríka malého

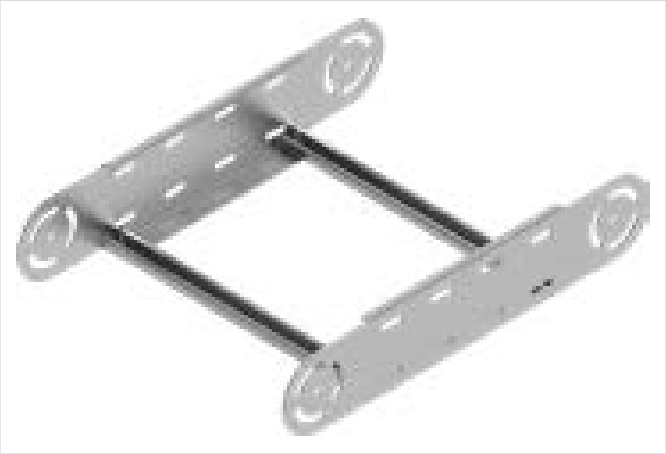

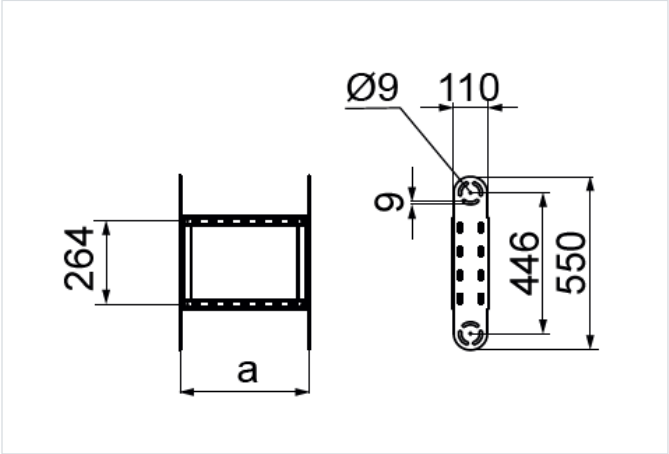

Nový výrobok: áno

- Zväčšenie polomeru kĺbového oblúka.

Materiál

- S – oceľ pozinkovaná metódou Sendzimir STN EN 10346:2015

Na objednávku:

- F - oceľ žiarovo zinkovaná ponorom STN EN ISO 1461:2023
- E - nerezová oceľ
- L - lakovanie v štandardnej palete RAL

Doplňujúce informácie

- Na montáž kĺbových prvkov použite skrutky SMM8x16
- Vždy použite verziu produktu, ktorého hrúbka materiálu je rovnaká alebo väčšia ako je hrúbka rovného úseku trasy!

Verzie

Symbol	Hrúbka plechu	Katalógové číslo	Šírka a (mm)	Hmotnosť 1 ks (kg)	Množstvo (ks)
ELMDSP200H110 S	2.0 mm	421223	200	1.61	10
ELMDSP300H110 S	2.0 mm	421233	300	1.75	4
ELMDSP400H110 S	2.0 mm	421243	400	1.88	4
ELMDSP500H110 S	2.0 mm	421253	500	2.01	4
ELMDSP600H110 S	2.0 mm	421263	600	2.14	4
ELMDSC200H110 S	2.0 mm	413824	200	2.19	10
ELMDSC300H110 S	2.0 mm	413834	300	2.32	4
ELMDSC400H110 S	2.0 mm	413844	400	2.46	4
ELMDSC500H110 S	2.0 mm	413854	500	2.58	4
ELMDSC600H110 S	2.0 mm	413864	600	2.72	4