ELMDS...H200 Prvok kĺbového oblúka rebríka malého

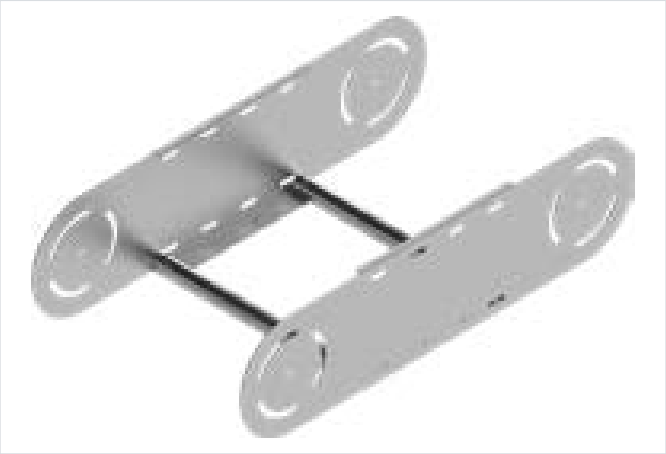

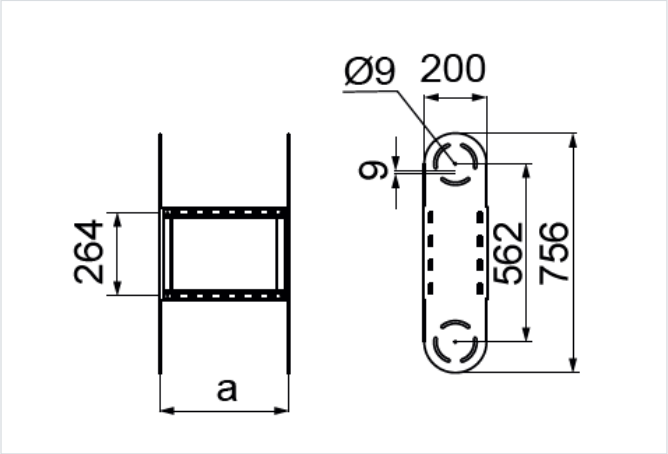

Nový výrobok: áno

- Zväčšenie polomeru kĺbového oblúka.

Materiál

- S – oceľ pozinkovaná metódou Sendzimir STN EN 10346:2015

Na objednávku:

- F - oceľ žiarovo zinkovaná ponorom STN EN ISO 1461:2023
- E - nerezová oceľ
- L - lakovanie v štandardnej palete RAL

Doplňujúce informácie

- Na montáž kĺbových prvkov použite skrutky SMM8x16
- Vždy použite verziu produktu, ktorého hrúbka materiálu je rovnaká alebo väčšia ako je hrúbka rovného úseku trasy!

Verzie

Symbol	Hrúbka plechu	Katalógové číslo	Šírka a (mm)	Hmotnosť 1 ks (kg)	Množstvo (ks)
HRÚBKA PLECHU: 2.0 MM					
ELMDSC200H200 S	2.0 mm	435724	200	4.59	10
ELMDSC300H200 S	2.0 mm	435734	300	4.72	4
ELMDSC400H200 S	2.0 mm	435744	400	4.86	4
ELMDSC500H200 S	2.0 mm	435754	500	4.98	4
ELMDSC600H200 S	2.0 mm	435764	600	5.12	4
HRÚBKA PLECHU: 3.0 MM					
ELMDST200H200 S	3.0 mm	436714	200	6.74	10
ELMDST300H200 S	3.0 mm	436724	300	6.88	4
ELMDST400H200 S	3.0 mm	436734	400	7.01	4
ELMDST500H200 S	3.0 mm	436744	500	7.14	4
ELMDST600H200 S	3.0 mm	436754	600	7.27	4