ELMDSC...H160 Prvok kĺbového oblúka rebríka malého

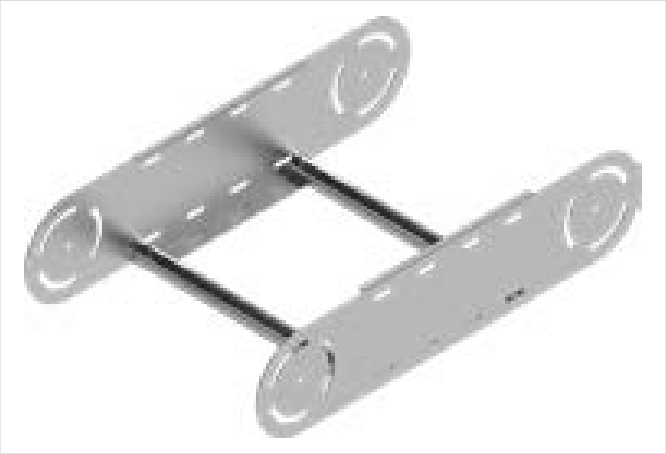

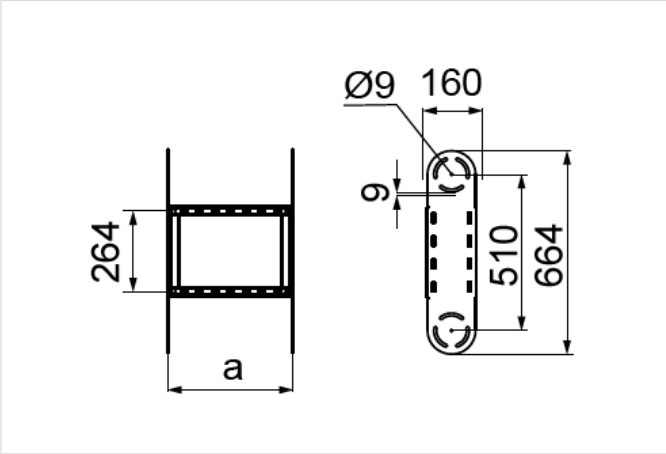

Hrúbka plechu: 2.0 mm
Nový výrobok: áno

- Zväčšenie polomeru kĺbového oblúka.

Materiál

- S – oceľ pozinkovaná metódou Sendzimir STN EN 10346:2015

Na objednávku:

- F - oceľ žiarovo zinkovaná ponorom STN EN ISO 1461:2023
- E - nerezová oceľ
- L - lakovanie v štandardnej palete RAL

Doplňujúce informácie

- Na montáž kĺbových prvkov použite skrutky SMM8x16

Verzie

Symbol	Katalógové číslo	Šírka a (mm)	Hmotnosť 1 ks (kg)	Množstvo (ks)
ELMDSC200H160 S	452717	200	3.23	10
ELMDSC300H160 S	453717	300	3.36	4
ELMDSC400H160 S	454717	400	3.50	4
ELMDSC500H160 S	455717	500	3.62	4
ELMDSC600H160 S	456717	600	3.76	4