# ELDS...H100 Prvok kĺbového oblúka rebríka



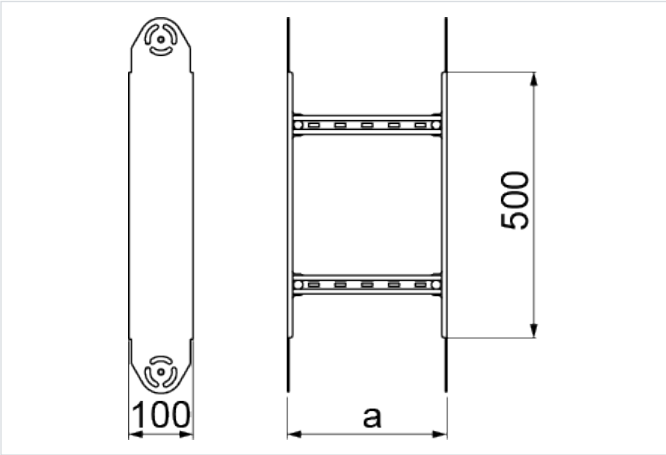


- Zväčšenie polomeru nastaviteľného oblúka

## Materiál

- S - oceľ pozinkovaná metódou Sendzimir STN EN 10346:2015

Dostupné povrchové úpravy:

- F - žiarovo zinkovaná oceľ STN EN ISO 1461:2023
- E - nerezová oceľ
- L - lakovanie v štandardnej farbe RAL

## Doplňujúce informácie

- Na montáž kĺbových prvkov použite skrutky SMM10x20
- Vždy použite verziu produktu, ktorého hrúbka materiálu je rovnaká alebo väčšia ako je hrúbka rovného úseku trasy!

## Verzie

| Symbol | Hrúbka plechu | Katalógové číslo | Šírka a (mm) | Hmotnosť 1 ks (kg) | Množstvo (ks) |
|---|---|---|---|---|---|
| **HRÚBKA PLECHU: 1.5 MM** | | | | | |
| **ELDSP200H100 S** | 1.5 mm | 420222 | 200 | 2.44 | 1 |
| **ELDSP300H100 S** | 1.5 mm | 420232 | 300 | 2.64 | 1 |
| **ELDSP400H100 S** | 1.5 mm | 420242 | 400 | 2.85 | 1 |
| **ELDSP500H100 S** | 1.5 mm | 420252 | 500 | 3.04 | 1 |
| **ELDSP600H100 S** | 1.5 mm | 420262 | 600 | 3.23 | 1 |
| **HRÚBKA PLECHU: 2.0 MM** | | | | | |
| **ELDSC200H100 S** | 2.0 mm | 413522 | 200 | 2.93 | 1 |
| **ELDSC300H100 S** | 2.0 mm | 413532 | 300 | 3.17 | 1 |
| **ELDSC400H100 S** | 2.0 mm | 413542 | 400 | 3.42 | 1 |
| **ELDSC500H100 S** | 2.0 mm | 413552 | 500 | 3.65 | 1 |
| **ELDSC600H100 S** | 2.0 mm | 413562 | 600 | 3.87 | 1 |
| **HRÚBKA PLECHU: 3.0 MM** | | | | | |
| **ELDST200H100 S** | 3.0 mm | 413523 | 200 | 4.21 | 1 |
| **ELDST300H100 S** | 3.0 mm | 413533 | 300 | 4.47 | 1 |
| **ELDST400H100 S** | 3.0 mm | 413543 | 400 | 4.74 | 1 |
| **ELDST500H100 S** | 3.0 mm | 413553 | 500 | 4.99 | 1 |
| **ELDST600H100 S** | 3.0 mm | 413563 | 600 | 5.23 | 1 |