ELDS...H120 Prvok kĺbového oblúka rebríka



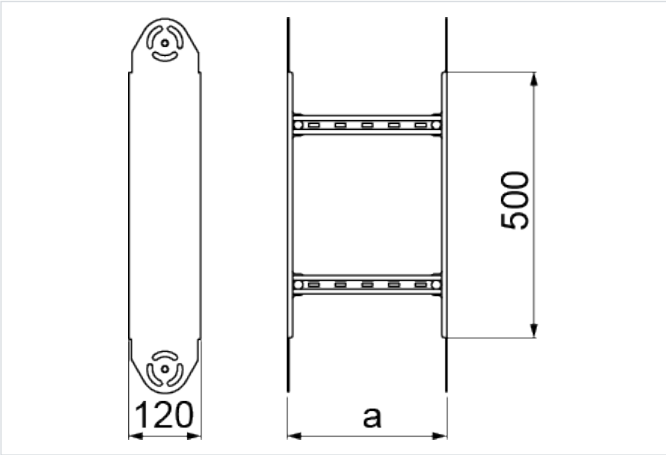

- Zväčšenie polomeru nastaviteľného oblúka.

Materiál

- S - oceľ pozinkovaná metódou Sendzimir STN EN 10346:2015

Dostupné povrchové úpravy:

- F - žiarovo zinkovaná oceľ STN EN ISO 1461:2023
- E - nerezová oceľ
- L - lakovanie v štandardnej farbe RAL

Doplňujúce informácie

- Na montáž kĺbových prvkov použite skrutky SMM10x20
- Vždy použite verziu produktu, ktorého hrúbka materiálu je rovnaká alebo väčšia ako je hrúbka rovného úseku trasy!

Verzie

Symbol	Hrúbka plechu	Katalógové číslo	Šírka a (mm)	Hmotnosť 1 ks (kg)	Množstvo (ks)
HRÚBKA PLECHU: 1.5 MM					
ELDSP200H120 S	1.5 mm	422226	200	2.94	10
ELDSP300H120 S	1.5 mm	422236	300	3.14	4
ELDSP400H120 S	1.5 mm	422246	400	3.34	4
ELDSP500H120 S	1.5 mm	422256	500	3.54	4
ELDSP600H120 S	1.5 mm	422266	600	3.73	4
HRÚBKA PLECHU: 2.0 MM					
ELDSC200H120 S	2.0 mm	435122	200	3.53	10
ELDSC300H120 S	2.0 mm	435132	300	3.77	4
ELDSC400H120 S	2.0 mm	435142	400	4.01	4
ELDSC500H120 S	2.0 mm	435152	500	4.25	4
ELDSC600H120 S	2.0 mm	435162	600	4.48	4