ELDSC...H160 Prvok kĺbového oblúka rebríka



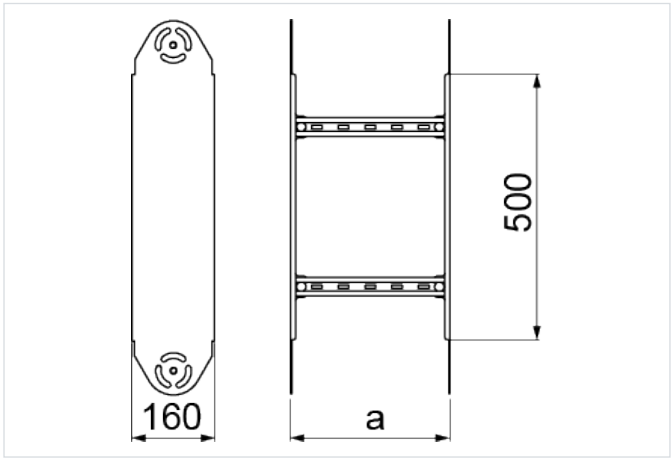

Hrúbka plechu: 2.0 mm
Nový výrobok: áno

- Zväčšenie polomeru nastaviteľného oblúka.

Materiál

- S - oceľ pozinkovaná metódou Sendzimir STN EN 10346:2015

Dostupné povrchové úpravy:

- F - žiarovo zinkovaná oceľ STN EN ISO 1461:2023
- E - nerezová oceľ
- L - lakovanie v štandardnej farbe RAL

Doplňujúce informácie

- Na montáž kĺbových prvkov použite skrutky SMM10x20
- Pri veľkých objednávkach je možné vyrobiť tvarovky z plechu s hrúbkou 1,5 mm

Verzie

Symbol	Šírka a (mm)	Hmotnosť 1 ks (kg)	Katalógové číslo	Množstvo (ks)
ELDSC200H160 S	200	5.15	452716	1
ELDSC300H160 S	300	5.39	453716	1
ELDSC400H160 S	400	5.63	454716	1
ELDSC500H160 S	500	5.87	455716	1
ELDSC600H160 S	600	6.11	456716	1