DS...H160 Rebrík samonosný

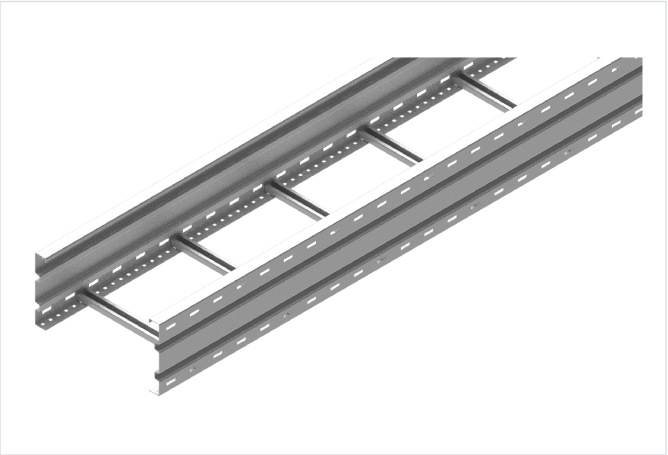

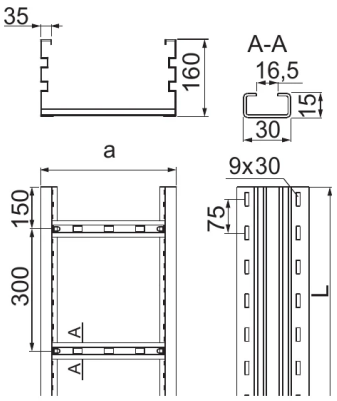

Nový výrobok: áno
Výrobok určený na vysoké zaťaženie: áno

- Vedenie káblovej trasy v halách alebo priestoroch s obmedzenými nosnými konštrukciami. Vysoká pevnosť žľabov umožňuje použitie podpier aj len každých 8 m.

Materiál

- S - oceľ pozinkovaná metódou Sendzimir STN EN 10346:2015

Dostupné povrchové úpravy:

- F - žiarovo zinkovaná oceľ STN EN ISO 1461:2023
- E - nerezová oceľ
- L - lakovanie v štandardnej farbe RAL

Doplňujúce informácie

- Rebrík s priečkami vhodnými na montáž káblových úchytiek UK/UKO... a UKP...
- Variant E – iba pre úseky do 3 m – vyhotovenie bez prelisov na bokoch a s menej hustou perforáciou v dne žľabu (je možné dodať zákazníkovi spojené spojkami dva úseky po 3 m, čo dáva dĺžku 6 m)
- Pri veľkých objednávkach je možné vyrobiť rebríky s dĺžkou od 2 do 12 m a rebríky z plechu s hrúbkou 1,2 alebo 2,5 mm
- * - produkt dostupný pri objednávke nad 200 m

Verzie

Symbol	Hrúbka plechu	Dĺžka L (mm)	Šírka a (mm)	Katalógové číslo	Množstvo v balení (ks / m)	Hmotnosť (1 m) (kg)	Účinný prierez (mm²)
HRÚBKA PLECHU: 1.5 MM							
DSP200H160/6 S *	1.5 mm	6 000	200	442016	1 / 6	6.84	29 800
DSP300H160/6 S *	1.5 mm	6 000	300	443016	1 / 6	7.12	40 600
DSP400H160/6 S *	1.5 mm	6 000	400	444016	1 / 6	7.41	54 700
DSP500H160/6 S *	1.5 mm	6 000	500	445016	1 / 6	7.70	68 900
DSP600H160/6 S *	1.5 mm	6 000	600	446016	1 / 6	7.99	93 800
HRÚBKA PLECHU: 2.0 MM							
DSC200H160/6 S	2.0 mm	6 000	200	442116	1 / 6	8.97	29 800
DSC300H160/6 S	2.0 mm	6 000	300	443116	1 / 6	9.11	40 600
DSC400H160/6 S	2.0 mm	6 000	400	444116	1 / 6	9.60	54 700
DSC500H160/6 S	2.0 mm	6 000	500	445116	1 / 6	9.88	68 900
DSC600H160/6 S	2.0 mm	6 000	600	446116	1 / 6	10.13	93 800

Graf zaťaženia

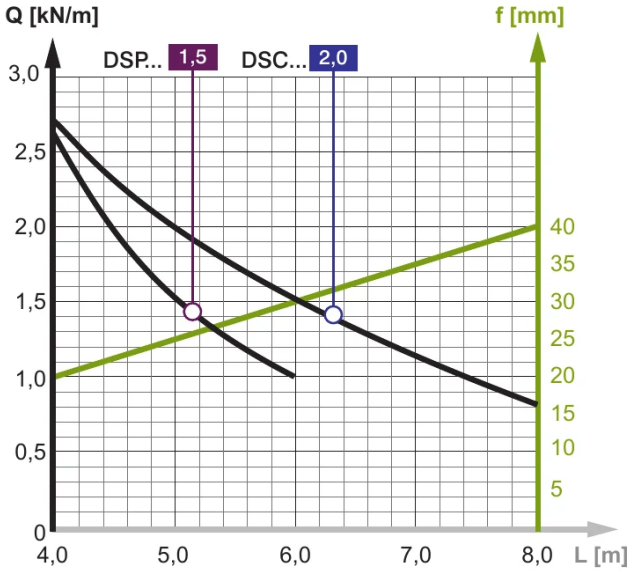

Popis grafu:

Q - os prípustného zaťaženia

krivka zaťaženia

f - os prehnutia

línia prehnutia

L - os rozstupu podpier