DS...H150 Rebrík samonosný

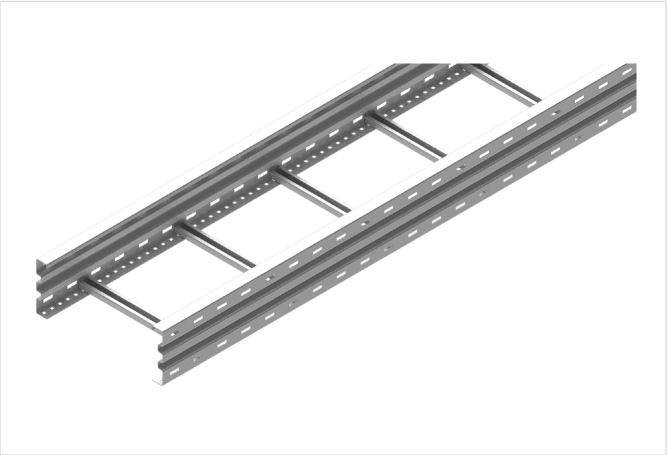

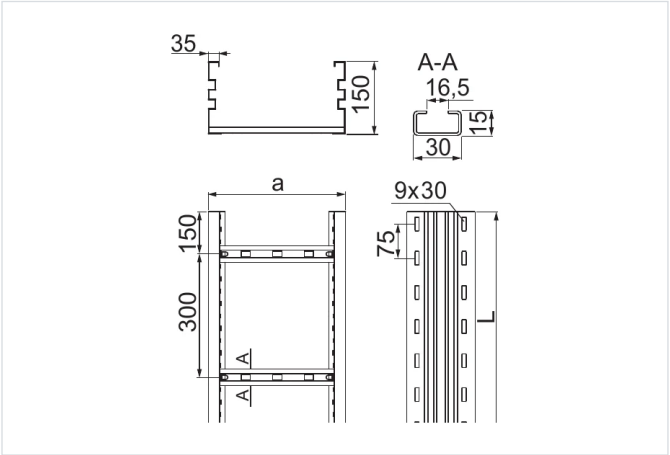

- Vedenie káblovej trasy v halách alebo priestoroch s obmedzenými nosnými konštrukciami. Vysoká pevnosť žľabov umožňuje použitie podpier aj len každých 10 m.

Materiál

- S - oceľ pozinkovaná metódou Sendzimir STN EN 10346:2015

Dostupné povrchové úpravy:

- F - žiarovo zinkovaná oceľ STN EN ISO 1461:2023
- E - nerezová oceľ
- L - lakovanie v štandardnej farbe RAL

Doplňujúce informácie

- * - výrobok dostupný na objednávku nad 200 m
- Rebrík s priečkami vhodnými na montáž káblových úchytiek UK/UKO... a UKP...
- Variant E – iba pre úseky do 3 m – prevedenie bez prelisov v bokoch a s menej hustou perforáciou dna žľabu (existuje možnosť dodať zákazníkovi spojené spojkami dva úseky po 3 m, čo dáva dĺžku 6 m)
- Pri veľkých objednávkach je možné vyrobiť rebríky s dĺžkou od 2 do 12 m a rebríky z plechu s hrúbkou 1,2 alebo 2,5 mm

Verzie

Symbol	Hrúbka plechu	Dĺžka L (mm)	Šírka a (mm)	Katalógové číslo	Množstvo v balení (ks / m)	Hmotnosť (1 m) (kg)	Účinný prierez (mm²)
HRÚBKA PLECHU: 1.5 MM							
DSP200H150/6 S *	1.5 mm	6 000	200	431826	1 / 6	6.84	27 800
DSP300H150/6 S *	1.5 mm	6 000	300	431836	1 / 6	7.12	37 600
DSP400H150/6 S *	1.5 mm	6 000	400	431846	1 / 6	7.41	50 700
DSP500H150/6 S *	1.5 mm	6 000	500	431856	1 / 6	7.70	63 900
DSP600H150/6 S *	1.5 mm	6 000	600	431866	1 / 6	7.99	87 800
HRÚBKA PLECHU: 2.0 MM							
DSC200H150/6 S	2.0 mm	6 000	200	431820	1 / 6	8.65	27 800
DSC300H150/6 S	2.0 mm	6 000	300	431830	1 / 6	8.79	37 600
DSC400H150/6 S	2.0 mm	6 000	400	431840	1 / 6	9.28	50 700
DSC500H150/6 S	2.0 mm	6 000	500	431850	1 / 6	9.56	63 900
DSC600H150/6 S	2.0 mm	6 000	600	431860	1 / 6	9.81	87 800
HRÚBKA PLECHU: 3.0 MM							
DST200H150/6 S *	3.0 mm	6 000	200	432020	1 / 6	12.85	27 800
DST300H150/6 S *	3.0 mm	6 000	300	432030	1 / 6	12.99	37 600
DST400H150/6 S *	3.0 mm	6 000	400	432040	1 / 6	13.48	50 700
DST500H150/6 S *	3.0 mm	6 000	500	432050	1 / 6	13.76	63 900

Symbol	Hrúbka plechu	Dĺžka L (mm)	Šírka a (mm)	Katalógové číslo	Množstvo v balení (ks / m)	Hmotnosť (1 m) (kg)	Účinný prierez (mm²)
DST600H150/6 S *	3.0 mm	6 000	600	432060	1 / 6	14.01	87 800

Graf zaťaženia

