DS...H120 Rebrík samonosný



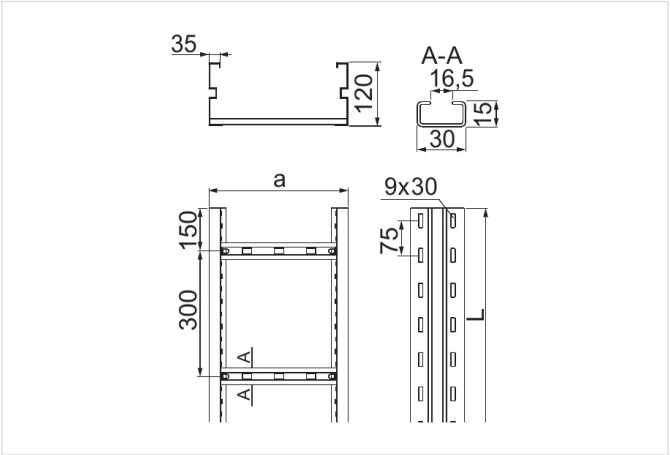

- Použitie podpier aj vo vzdialenosti každých 10 m.
- Vedenie káblovej trasy v halách alebo priestoroch s obmedzenými nosnými konštrukciami. Vysoká pevnosť žľabov umožňuje použitie podpier aj len každých 10 m.

Materiál

- S - oceľ pozinkovaná metódou Sendzimir STN EN 10346:2015

Dostupné povrchové úpravy:

- F - žiarovo zinkovaná oceľ STN EN ISO 1461:2023
- E - nerezová oceľ
- L - lakovanie v štandardnej farbe RAL

Doplňujúce informácie

- Rebrík s priečkami vhodnými na montáž káblových úchytiek UK/UKO... a UKP...
- Variant E – iba pre úseky do 3 m – vyhotovenie bez prelisov na bokoch a s menej hustou perforáciou v dne žľabu (je možné dodať zákazníkovi spojené spojkami dva úseky po 3 m, čo dáva dĺžku 6 m)
- Pri veľkých objednávkach je možné vyrobiť rebríky s dĺžkou od 2 do 12 m a rebríky z plechu s hrúbkou 1,2 alebo 2,5 mm
- * - výrobok dostupný na objednávku nad 200 m

Verzie

Symbol	Hrúbka plechu	Dĺžka L (mm)	Šírka a (mm)	Katalógové číslo	Množstvo v balení (ks / m)	Hmotnosť (1 m) (kg)	Účinný prierez (mm²)
HRÚBKA PLECHU: 1.5 MM							
DSP200H120/3 S *	1.5 mm	3 000	200	430123	2 / 6	5.70	22 600
DSP200H120/6 S	1.5 mm	6 000	200	430226	2 / 12	5.70	22 600
DSP300H120/3 S *	1.5 mm	3 000	300	430133	2 / 6	5.98	34 600
DSP300H120/6 S	1.5 mm	6 000	300	430236	2 / 12	5.98	34 600
DSP400H120/3 S *	1.5 mm	3 000	400	430143	2 / 6	6.27	46 600
DSP400H120/6 S	1.5 mm	6 000	400	430246	2 / 12	6.27	46 600
DSP500H120/3 S *	1.5 mm	3 000	500	430153	2 / 6	6.56	58 600
DSP500H120/6 S	1.5 mm	6 000	500	430256	2 / 12	6.56	58 600
DSP600H120/3 S *	1.5 mm	3 000	600	430163	2 / 6	6.85	70 600
DSP600H120/6 S	1.5 mm	6 000	600	430266	2 / 12	6.85	70 600
HRÚBKA PLECHU: 2.0 MM							
DSC200H120/3 S *	2.0 mm	3 000	200	430120	2 / 6	6.95	22 600
DSC200H120/6 S	2.0 mm	6 000	200	430220	2 / 12	6.95	22 600
DSC300H120/3 S *	2.0 mm	3 000	300	430130	2 / 6	7.09	34 600
DSC300H120/6 S	2.0 mm	6 000	300	430230	2 / 12	7.09	34 600
DSC400H120/3 S *	2.0 mm	3 000	400	430140	2 / 6	7.58	46 600

Symbol	Hrúbka plechu	Dĺžka L (mm)	Šírka a (mm)	Katalógové číslo	Množstvo v balení (ks / m)	Hmotnosť (1 m) (kg)	Účinný prierez (mm²)
DSC400H120/6 S	2.0 mm	6 000	400	430240	2 / 12	7.58	46 600
DSC500H120/3 S *	2.0 mm	3 000	500	430150	2 / 6	7.86	58 600
DSC500H120/6 S	2.0 mm	6 000	500	430250	2 / 12	7.86	58 600
DSC600H120/3 S *	2.0 mm	3 000	600	430160	2 / 6	8.11	70 600
DSC600H120/6 S	2.0 mm	6 000	600	430260	2 / 12	8.11	70 600

Graf zaťaženia

