DS...H110 Rebrík samonosný

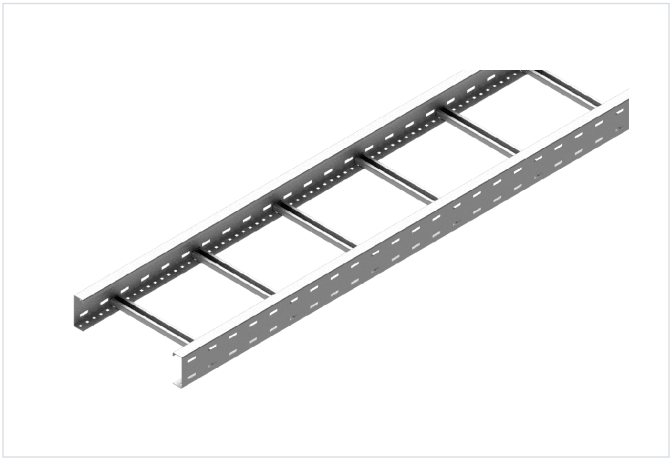

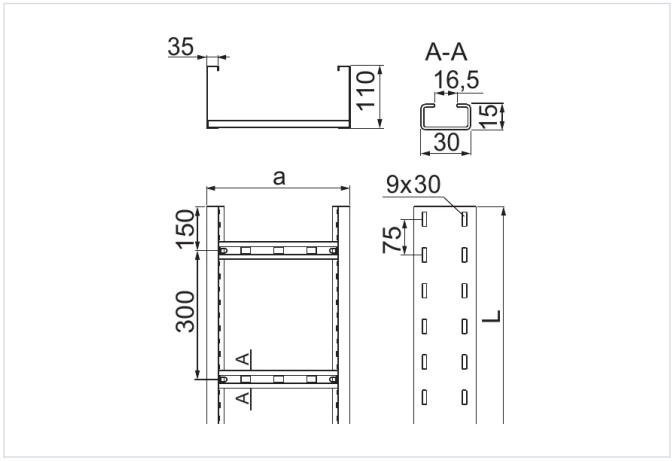

- Vedenie káblovej trasy v halách alebo priestoroch s obmedzenými nosnými konštrukciami. Vysoká pevnosť žľabov umožňuje použitie podpier aj len každých 8 m.

Materiál

- S - oceľ pozinkovaná metódou Sendzimir STN EN 10346:2015

Dostupné povrchové úpravy:

- F - žiarovo zinkovaná oceľ STN EN ISO 1461:2023
- E - nerezová oceľ
- L - lakovanie v štandardnej farbe RAL

Doplňujúce informácie

- Rebrík s priečkami vhodnými na montáž káblových úchytiek UK/UKO... a UKP...
- Variant E – iba pre dĺžky do 3 m – prevedenie s menej hustou perforáciou dna žľabu (je možné dodať zákazníkovi dva 3 m úseky spojené spojkami, čo dáva dĺžku 6 m)
- Pri veľkých objednávkach je možné vyrobiť rebríky s dĺžkou od 2 do 12 m a rebríky z plechu s hrúbkou 1,2 alebo 2,5 mm
- * - výrobok dostupný na objednávku nad 200 m

Verzie

Symbol	Hrúbka plechu	Dĺžka L (mm)	Šírka a (mm)	Katalógové číslo	Množstvo v balení (ks / m)	Hmotnosť (1 m) (kg)	Účinný prierez (mm²)
HRÚBKA PLECHU: 1.5 MM							
DSP200H110/3 S *	1.5 mm	3 000	200	411721	2 / 6	4.98	17 400
DSP200H110/6 S	1.5 mm	6 000	200	411822	2 / 12	4.98	17 400
DSP300H110/3 S *	1.5 mm	3 000	300	411731	2 / 6	5.26	26 600
DSP300H110/6 S	1.5 mm	6 000	300	411832	2 / 12	5.26	26 600
DSP400H110/3 S *	1.5 mm	3 000	400	411741	2 / 6	5.55	35 800
DSP400H110/6 S	1.5 mm	6 000	400	411842	2 / 12	5.55	35 800
DSP500H110/3 S *	1.5 mm	3 000	500	411751	2 / 6	5.84	45 000
DSP500H110/6 S	1.5 mm	6 000	500	411852	2 / 12	5.84	45 000
DSP600H110/3 S *	1.5 mm	3 000	600	411761	2 / 6	6.13	54 200
DSP600H110/6 S	1.5 mm	6 000	600	411862	2 / 12	6.13	54 200
HRÚBKA PLECHU: 2.0 MM							
DSC200H110/3 S *	2.0 mm	3 000	200	411723	2 / 6	6.05	17 400
DSC200H110/6 S	2.0 mm	6 000	200	411826	2 / 12	6.05	17 400
DSC300H110/3 S *	2.0 mm	3 000	300	411733	2 / 6	6.19	26 600
DSC300H110/6 S	2.0 mm	6 000	300	411836	2 / 12	6.19	26 600
DSC400H110/3 S *	2.0 mm	3 000	400	411743	2 / 6	6.68	35 800

Symbol	Hrúbka plechu	Dĺžka L (mm)	Šírka a (mm)	Katalógové číslo	Množstvo v balení (ks / m)	Hmotnosť (1 m) (kg)	Účinný prierez (mm²)
DSC400H110/6 S	2.0 mm	6 000	400	411846	2 / 12	6.68	35 800
DSC500H110/3 S *	2.0 mm	3 000	500	411753	2 / 6	6.96	45 000
DSC500H110/6 S	2.0 mm	6 000	500	411856	2 / 12	6.96	45 000
DSC600H110/3 S *	2.0 mm	3 000	600	411763	2 / 6	7.21	54 200
DSC600H110/6 S	2.0 mm	6 000	600	411866	2 / 12	7.21	54 200

Graf zaťaženia

