DS...H200 Rebrík samonosný

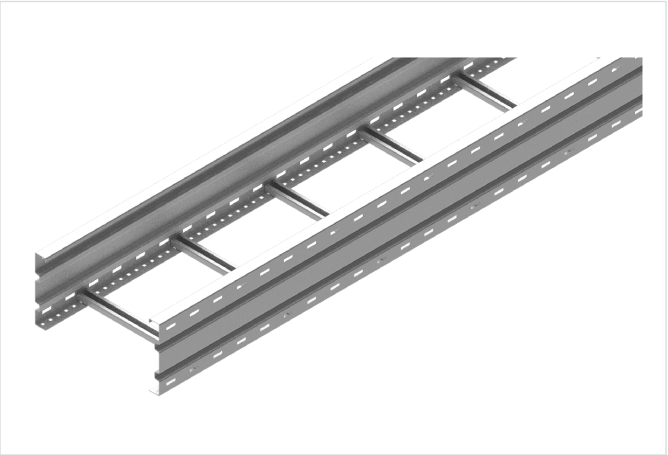

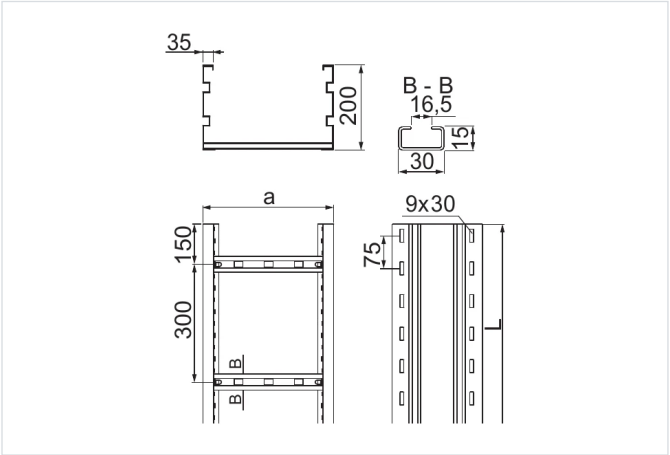

- Vedenie káblovej trasy v halách alebo priestoroch s obmedzenými nosnými konštrukciami. Vysoká pevnosť žľabov umožňuje použiť podpery aj len každých 12 m.

Materiál

- S - oceľ pozinkovaná metódou Sendzimir STN EN 10346:2015

Dostupné povrchové úpravy:

- F - žiarovo zinkovaná oceľ STN EN ISO 1461:2023
- E - nerezová oceľ
- L - lakovanie v štandardnej farbe RAL

Doplňujúce informácie

- Rebrík s priečkami vhodnými na montáž káblových úchytiek UK/UKO... a UKP...
- Variant E – iba pre úseky do 3 m – prevedenie bez prelisov v bokoch a s menej hustou perforáciou dna žľabu (existuje možnosť dodať zákazníkovi spojené spojkami dva úseky po 3 m, čo dáva dĺžku 6 m)
- Pri veľkých objednávkach je možné vyrobiť rebríky s dĺžkou od 2 do 12 m a rebríky z plechu s hrúbkou 1,2 alebo 2,5 mm

Verzie

Symbol	Hrúbka plechu	Dĺžka L (mm)	Šírka a (mm)	Katalógové číslo	Množstvo v balení (ks / m)	Hmotnosť (1 m) (kg)	Účinný prierez (mm²)
HRÚBKA PLECHU: 2.0 MM							
DSC200H200/6 S	2.0 mm	6 000	200	433420	1 / 6	10.15	37 800
DSC300H200/6 S	2.0 mm	6 000	300	433430	1 / 6	10.45	57 800
DSC400H200/6 S	2.0 mm	6 000	400	433440	1 / 6	10.78	77 800
DSC500H200/6 S	2.0 mm	6 000	500	433450	1 / 6	11.06	97 800
DSC600H200/6 S	2.0 mm	6 000	600	433460	1 / 6	11.31	117 800
HRÚBKA PLECHU: 3.0 MM							
DST200H200/6 S	3.0 mm	6 000	200	433620	1 / 6	15.05	37 800
DST300H200/6 S	3.0 mm	6 000	300	433630	1 / 6	15.35	57 800
DST400H200/6 S	3.0 mm	6 000	400	433640	1 / 6	15.68	77 800
DST500H200/6 S	3.0 mm	6 000	500	433650	1 / 6	15.96	97 800
DST600H200/6 S	3.0 mm	6 000	600	433660	1 / 6	16.21	117 800

Graf zaťaženia

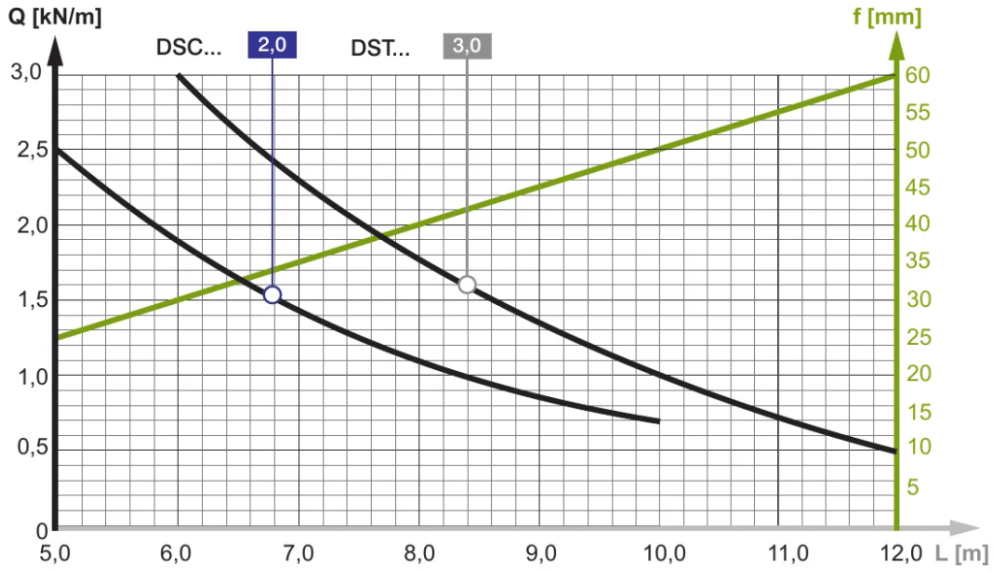

Popis grafu:

Q - os prípustného zaťaženia

krivka zaťaženia

f - os prehnutia

línia prehnutia

L - os rozstupu podpier