BDS... Bočnica rebríka

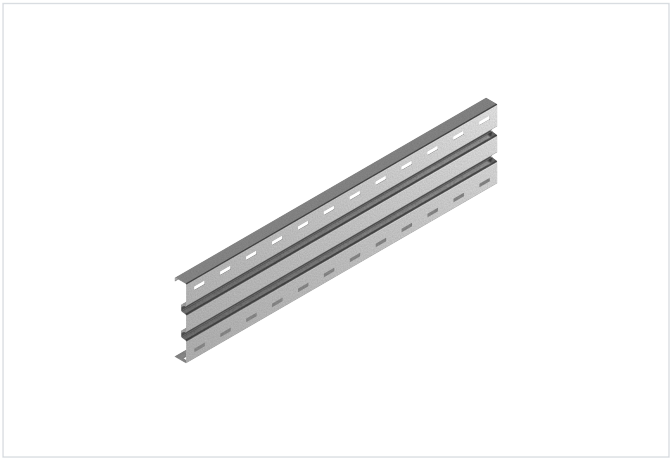

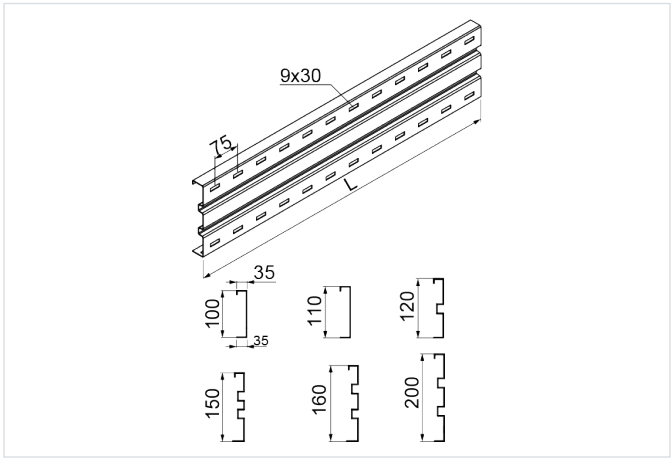

- Na samostatnú montáž rebríkov kompletných s bočnicami v miestach s obmedzeným prístupom.

Materiál

- S - oceľ pozinkovaná metódou Sendzimir STN EN 10346:2015

Dostupné povrchové úpravy:

- F - žiarovo zinkovaná oceľ STN EN ISO 1461:2023
- E - nerezová oceľ
- L - lakovanie v štandardnej farbe RAL

Doplňujúce informácie

- * výrobok dostupný pri objednávke nad 400 m
- Vždy použite verziu produktu, ktorého hrúbka materiálu je rovnaká alebo väčšia ako je hrúbka rovného úseku trasy!

Verzie

Symbol	Hrúbka plechu	Výška H (mm)	Dĺžka L (mm)	Hmotnosť (1 m) (kg)	Katalógové číslo	Množstvo v balení (ks / m)
HRÚBKA PLECHU: 2.0 MM						
BDSCH100/3 S *	2.0 mm	100	3 000	2.72	400103	2 / 6
BDSCH100/6 S	2.0 mm	100	6 000	2.72	400203	2 / 12
BDSCH110/3 S *	2.0 mm	110	3 000	2.88	410203	2 / 6
BDSCH110/6 S	2.0 mm	110	6 000	2.88	410303	2 / 12
BDSCH120/3 S *	2.0 mm	120	3 000	3.33	420203	2 / 6
BDSCH120/6 S	2.0 mm	120	6 000	3.33	420303	2 / 12
BDSCH150/3 S *	2.0 mm	150	3 000	4.10	470203	2 / 6
BDSCH150/6 S	2.0 mm	150	6 000	4.10	470303	2 / 12
BDSCH160/3 S *	2.0 mm	160	3 000	4.20	480203	2 / 6
BDSCH160/6 S	2.0 mm	160	6 000	4.20	480303	2 / 12
BDSCH200/3 S *	2.0 mm	200	3 000	4.90	490203	2 / 6
BDSCH200/6 S	2.0 mm	200	6 000	4.90	490303	2 / 12
HRÚBKA PLECHU: 3.0 MM						
BDSTH100/3 S *	3.0 mm	100	3 000	3.48	400104	2 / 6
BDSTH100/6 S	3.0 mm	100	6 000	3.48	400204	2 / 12
BDSTH150/3 S *	3.0 mm	150	3 000	5.90	470204	2 / 6
BDSTH150/6 S	3.0 mm	150	6 000	5.90	470304	2 / 12
BDSTH160/3 S *	3.0 mm	160	3 000	6.10	480304	2 / 6
BDSTH160/6 S	3.0 mm	160	6 000	6.10	480404	2 / 12
BDSTH200/3 S *	3.0 mm	200	3 000	7.10	490204	2 / 6

Symbol	Hrúbka plechu	Výška H (mm)	Dĺžka L (mm)	Hmotnosť (1 m) (kg)	Katalógové číslo	Množstvo v balení (ks / m)
BDSTH200/6 S	3.0 mm	200	6 000	7.10	490304	2 / 12