Káblové nosné systémy › Podparapetné kanály › H68

ZK...H68 Zámok krytu

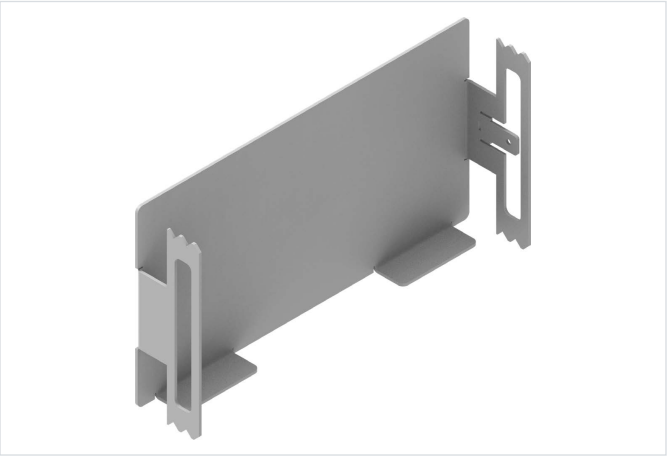

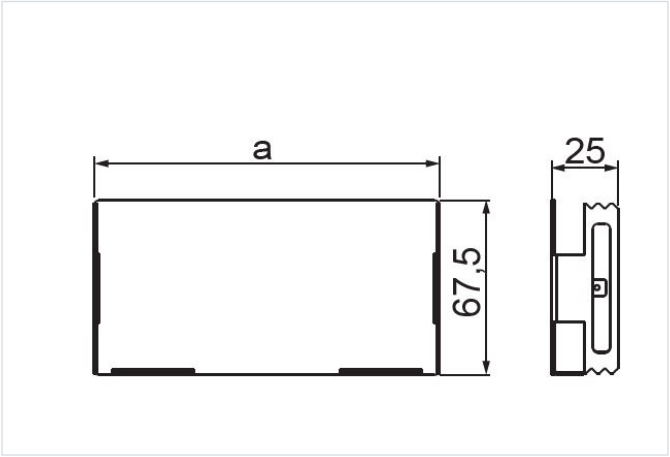

Hrúbka plechu: 1.0 mm
Funkčná odolnosť v požiari: E-90

- Ukončenie káblovej trasy.

Materiál

- SCE - elektrolyticky pozinkovaná oceľ STN EN 10152

Dostupné povrchové úpravy:

- L - lakovanie v štandardnej farbe RAL

Verzie

Symbol	Katalógové číslo	Šírka a (mm)	Hmotnosť 1 ks (kg)	Množstvo (ks)
ZK115H68	960611	115	0.06	50
ZK130H68	960613	130	0.07	50
ZK170H68	960617	170	0.09	50
ZK215H68	960621	215	0.12	50