Káblové nosné systémy › Podparapetné kanály › H100

TSKSd215H100 T-kus, 2-komorový

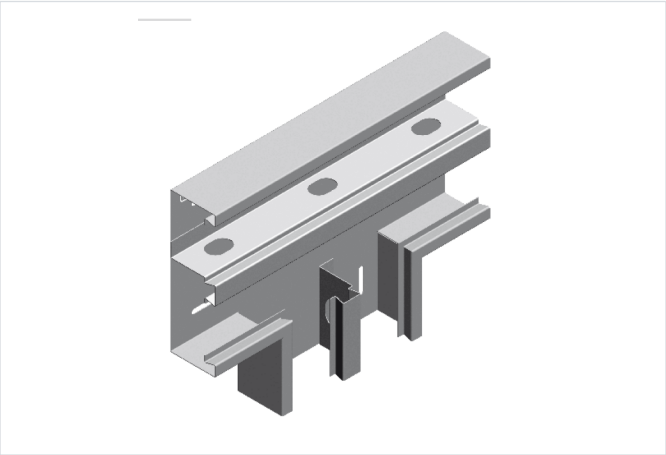

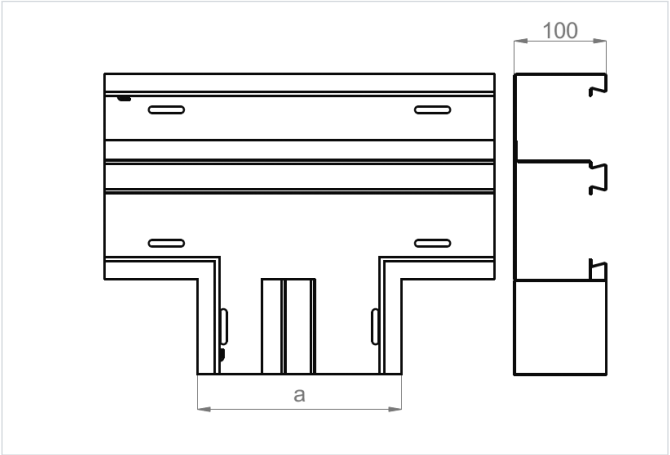

Hrúbka plechu: 1.0 mm

- Vedenie elektrických, telekomunikačných a počítačových káblových trás v interiéri.

Materiál

- SCE - elektrolyticky pozinkovaná oceľ STN EN 10152

Dostupné povrchové úpravy:

- L - lakovanie v štandardnej farbe RAL

Doplňujúce informácie

- Vrátane krytu

Verzie

Symbol	Šírka a (mm)	Hmotnosť 1 ks (kg)	Katalógové číslo	Množstvo (ks)
TSKSd215H100	215	2.95	910621	4