Káblové nosné systémy › Podparapetné kanály › H68

TSKSd...H68 T-kus 2-kanálový (lakovaný)

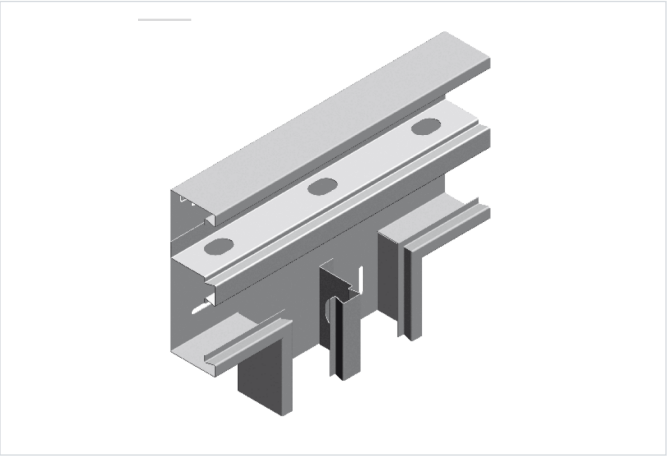

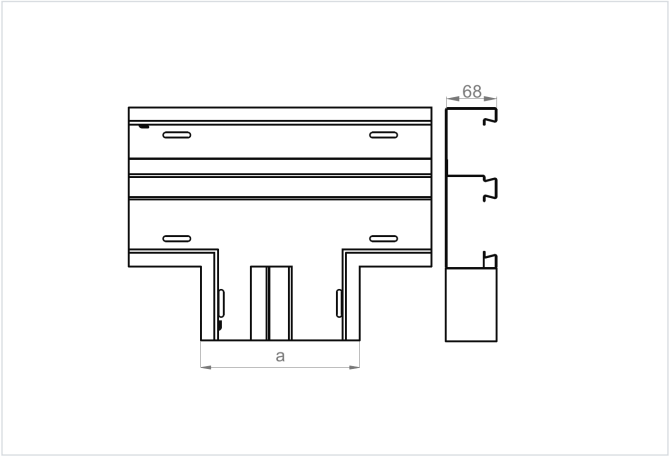

Hrúbka plechu: 1.0 mm

- Vedenie elektrických, telekomunikačných a počítačových káblových trás v interiéri.

Materiál

- SCE - elektrolyticky pozinkovaná oceľ STN EN 10152

Dostupné povrchové úpravy:

- L - lakovanie v štandardnej farbe RAL

Doplňujúce informácie

- Vrátane krytu

Poznámka

- Integrované spojky. Montáž bez ďalších spojok.

Verzie

Symbol	Katalógové číslo	Šírka a (mm)	Hmotnosť 1 ks (kg)	Množstvo (ks)
TSKSd215H68	950521	215	2.55	4