Káblové nosné systémy › Podparapetné kanály › H68

TSKS...H68 T-kus (lakovaný)

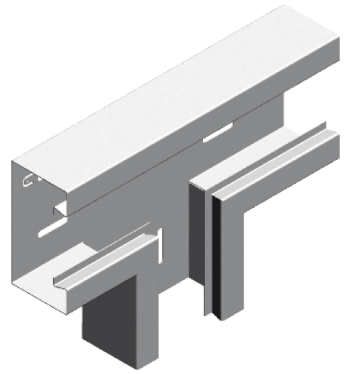

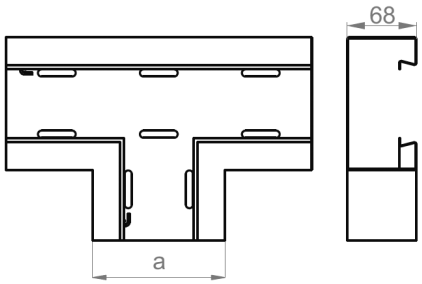

Hrúbka plechu: 1.0 mm
Funkčná odolnosť v požiari: E-90

- Vedenie elektrických, telekomunikačných a počítačových káblových trás v interiéri.

Materiál

- SCE - elektrolyticky pozinkovaná oceľ STN EN 10152

Dostupné povrchové úpravy:

- L - lakovanie v štandardnej farbe RAL

Doplňujúce informácie

- Vrátane krytu

Verzie

Symbol	Šírka a (mm)	Hmotnosť 1 ks (kg)	Katalógové číslo	Množstvo (ks)
TSKS115H68	115	1.10	960511	6
TSKS130H68	130	1.20	960513	6
TSKS170H68	170	1.45	960517	6