Káblové nosné systémy › Podparapetné kanály › H100

# TSKS...H100 T-kus (lakovaný)

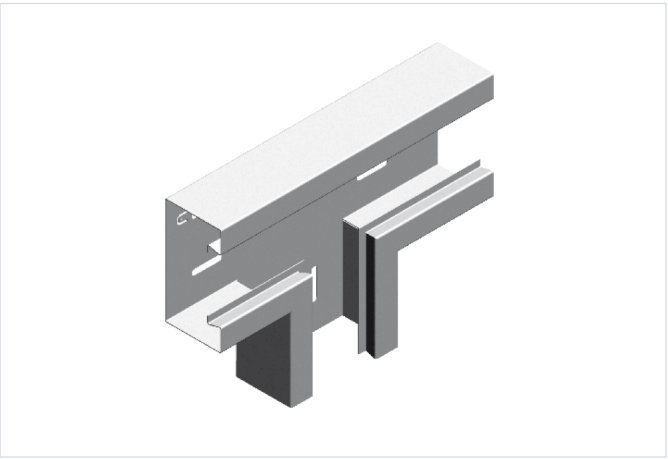

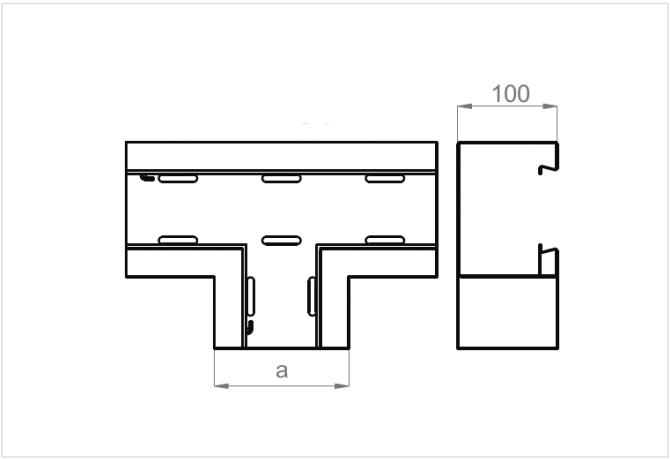


**Hrúbka plechu:** 1.0 mm

- Vedenie elektrických, telekomunikačných a počítačových káblových trás v interiéri.

## Materiál

- SCE - elektrolyticky pozinkovaná oceľ STN EN 10152

Dostupné povrchové úpravy:

- L - lakovanie v štandardnej farbe RAL

## Doplňujúce informácie

- Vrátane krytu

## Verzie

| Symbol | Šírka a (mm) | Hmotnosť 1 ks (kg) | Katalógové číslo | Množstvo (ks) |
|---|---|---|---|---|
| **TSKS115H100** | 115 | 1.20 | 910511 | 6 |
| **TSKS130H100** | 130 | 1.30 | 910513 | 6 |
| **TSKS170H100** | 170 | 1.55 | 910517 | 6 |