SPI2650... Napájací stĺpik

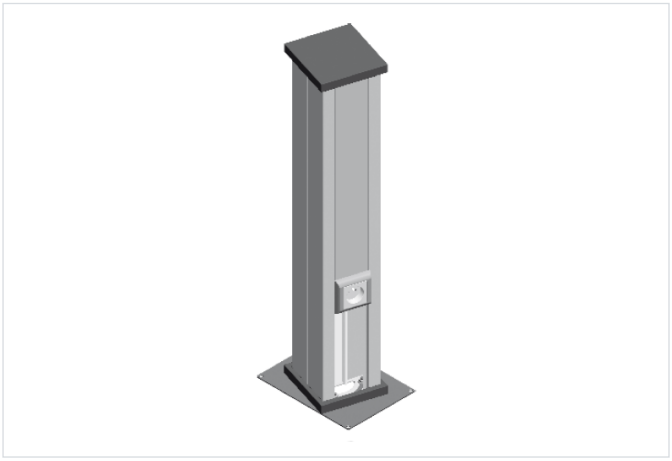

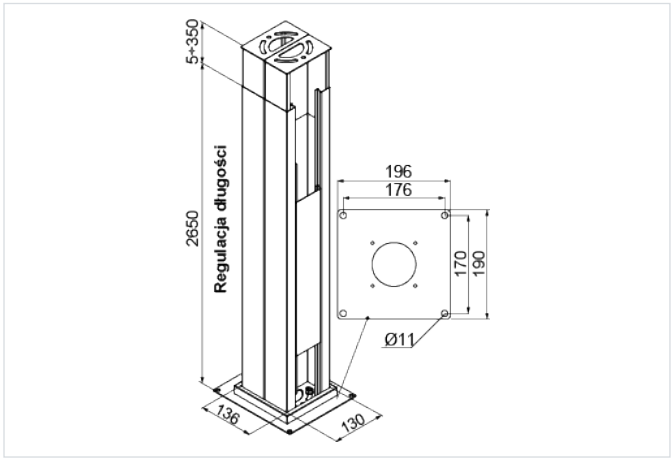

Hrúbka plechu: 1.0 mm

- Vedenie elektrických, telekomunikačných a počítačových trás.

Materiál

- SCE - elektrolyticky pozinkovaná oceľ STN EN 10152

Dostupné povrchové úpravy:

- L - lakovanie v štandardnej farbe RAL

Verzie

Symbol	Výška H (mm)	Hmotnosť 1 ks (kg)	Katalógové číslo	Množstvo (ks)
SPI2650	2,650	22.30	911017	1