SPI... Inštalačný stĺpik

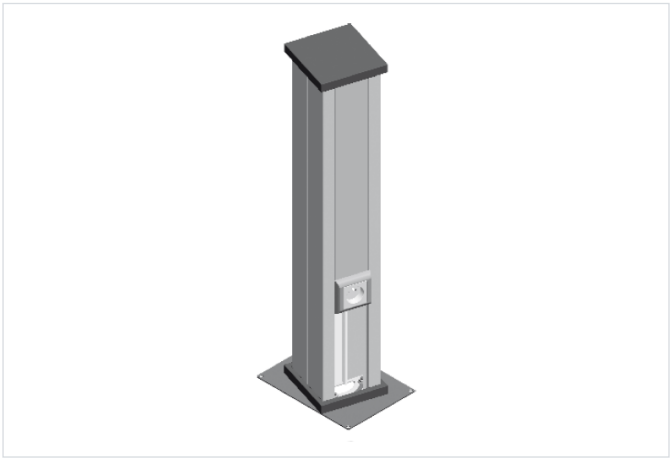

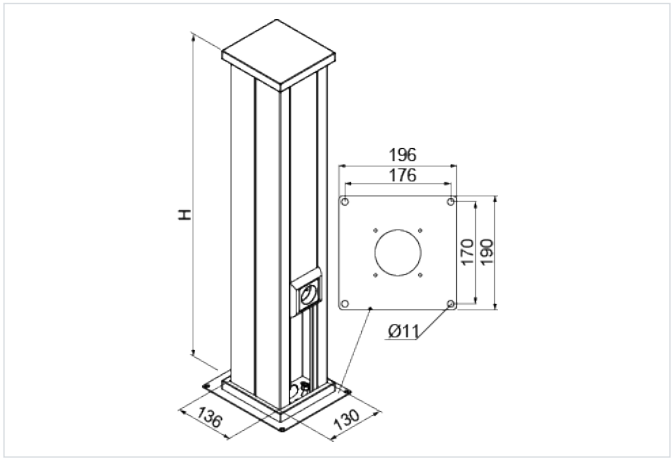

Hrúbka plechu: 1.0 mm

- Vedenie elektrických, telekomunikačných a počítačových trás.

Materiál

- SCE - elektrolyticky pozinkovaná oceľ STN EN 10152

Dostupné povrchové úpravy:

- L - lakovanie v štandardnej farbe RAL

Verzie

Symbol	Výška H (mm)	Hmotnosť 1 ks (kg)	Katalógové číslo	Množstvo (ks)
SPI250	250	3.15	911011	6
SPI500	500	5.15	911013	4
SPI700	700	6.50	911015	4