SI2650... Napájací stĺpik



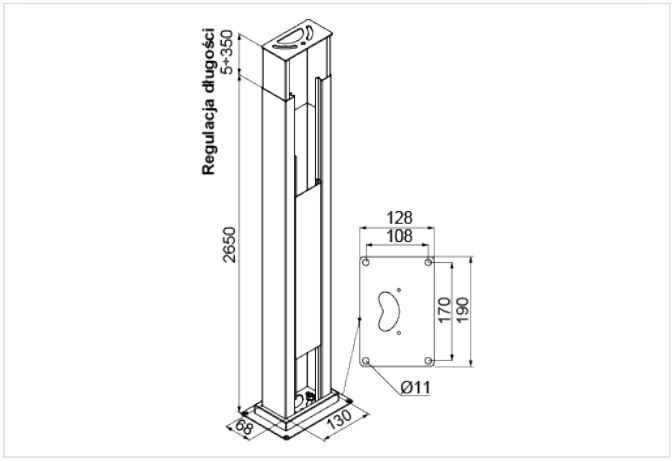

Hrúbka plechu: 1.0 mm

- Vedenie elektrických, telekomunikačných a počítačových trás.

Materiál

- SCE - elektrolyticky pozinkovaná oceľ STN EN 10152

Dostupné povrchové úpravy:

- L - lakovanie v štandardnej farbe RAL

Verzie

Symbol	Katalógové číslo	Výška H (mm)	Hmotnosť 1 ks (kg)	Množstvo (ks)
SI2650	910917	2,650	11.50	1