SI... Inštalačný stĺpik



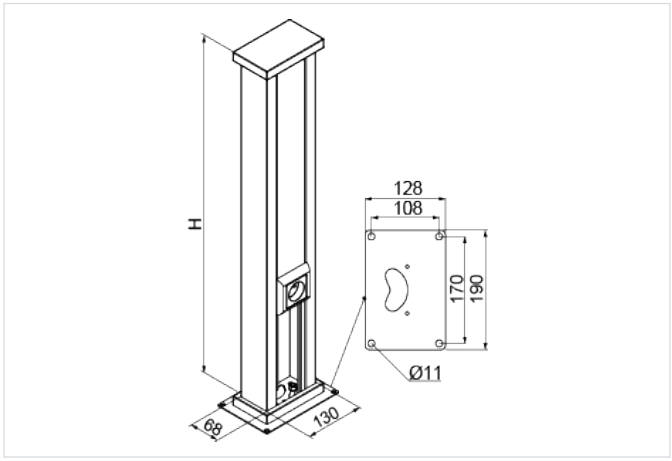

Hrúbka plechu: 1.0 mm

- Vedenie elektrických, telekomunikačných a počítačových trás.

Materiál

- SCE - elektrolyticky pozinkovaná oceľ STN EN 10152

Dostupné povrchové úpravy:

- L - lakovanie v štandardnej farbe RAL

Verzie

Symbol	Výška H (mm)	Hmotnosť 1 ks (kg)	Katalógové číslo	Množstvo (ks)
SI250	250	1.85	910911	8
SI500	500	2.85	910913	4
SI700	700	3.65	910915	4