MKN... Krycia lišta nástenno-podlahového kanála

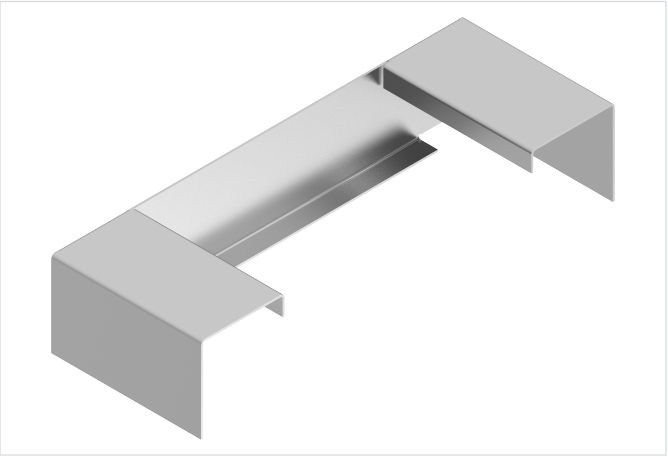

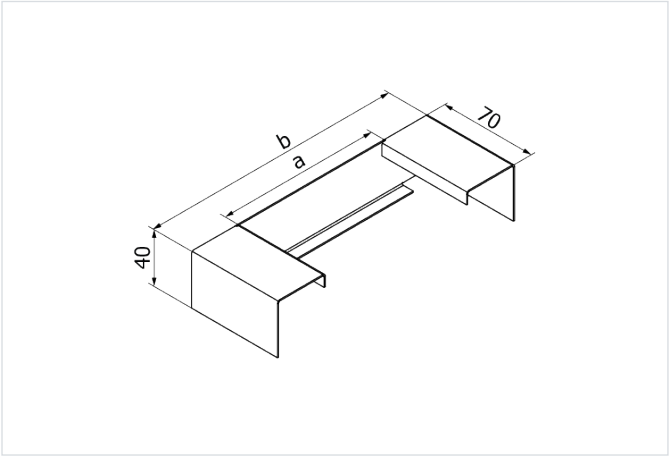

Hrúbka plechu: 1.0 mm

- Vedenie elektrických, telekomunikačných a počítačových káblových trás v miestnostiach.

Materiál

- SCEL - oceľ elektrolyticky pozinkovaná STN EN 10152, lakovaná na bielu farbu RAL 9010 alebo sivú farbu RAL 7035

Na objednávku:

- L - lakovanie v štandardnej farbe RAL

Verzie

Symbol	Katalógové číslo	Šírka a (mm)	Rozmer b (mm)	Hmotnosť 1 ks (kg)
MKN115/190	960730	115	193	0.17
MKN115/250	960731	115	253	0.23
MKN115/350	960732	115	353	0.32
MKN130/190	960733	130	193	0.16
MKN130/250	960734	130	253	0.22
MKN130/350	960735	130	353	0.31
MKN170/190	960736	170	193	0.14
MKN170/250	960737	170	253	0.20
MKN170/350	960738	170	353	0.29
MKN215/250	960739	215	253	0.17
MKN215/350	960740	215	353	0.26