KS...H100 Podparapetný kanál (lakovaný)

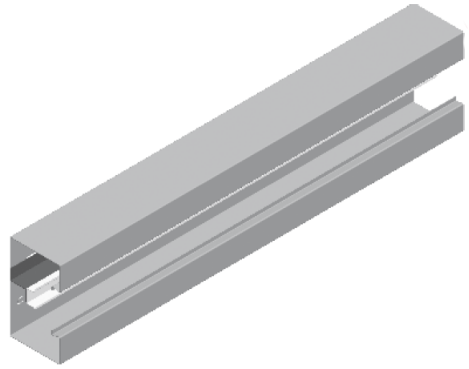

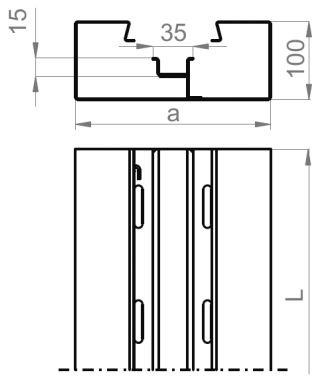

Hrúbka plechu: 1.0 mm

- Vedenie elektrických, telekomunikačných a počítačových káblových trás v interiéri.

Materiál

- SCE - elektrolyticky pozinkovaná oceľ STN EN 10152

Dostupné povrchové úpravy:

- L - lakovanie v štandardnej farbe RAL

Verzie

Symbol	Šírka a (mm)	Dĺžka L (mm)	Hmotnosť (1 m) (kg)	Katalógové číslo	Množstvo v balení (ks / m)
KS115H100/2	115	2 000	3.36	910111	2 / 4
KS130H100/2	130	2 000	3.46	910113	2 / 4
KS170H100/2	170	2 000	3.75	910117	2 / 4