WRW... Konzola kanála s reguláciou výšky

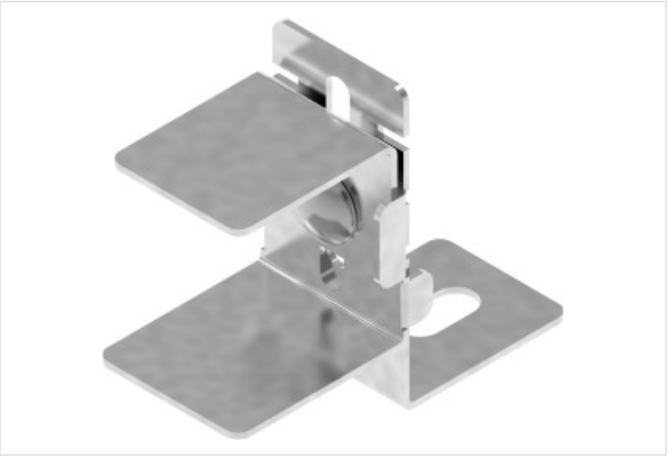

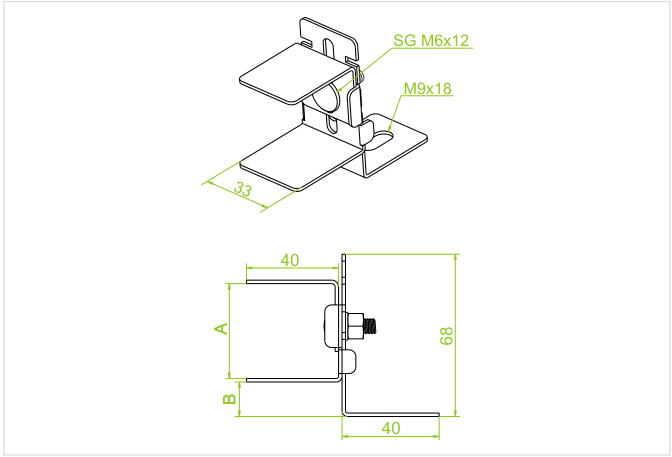

Hrúbka plechu: 1.5 mm

- Vyrovnanie kanála na nerovnom podklade.

Materiál

- S - oceľ pozinkovaná metódou Sendzimir STN EN 10346:2015

Dostupné povrchové úpravy:

- E - nerezová oceľ

Doplňujúce informácie

- Rozsah nastavenia A/B: 28/52, 38/46, 48/35

Verzie

Symbol	Katalógové číslo	Hmotnosť 1 ks (kg)	Množstvo (ks)
WRW S	501000	0.08	100

Príklady použitia

