RKNt...H48 Redukcia kanála 3-komorová

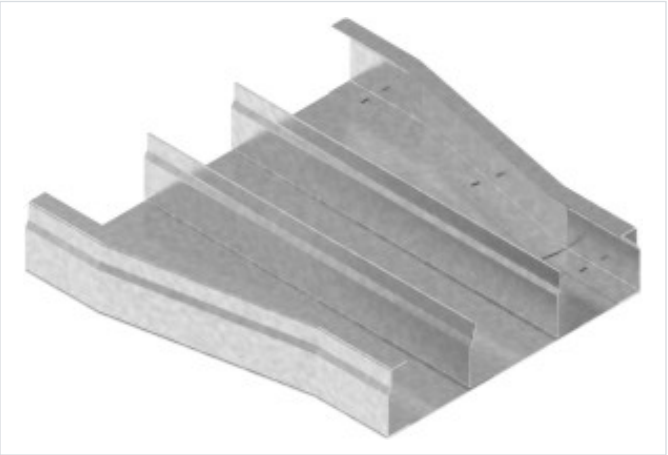

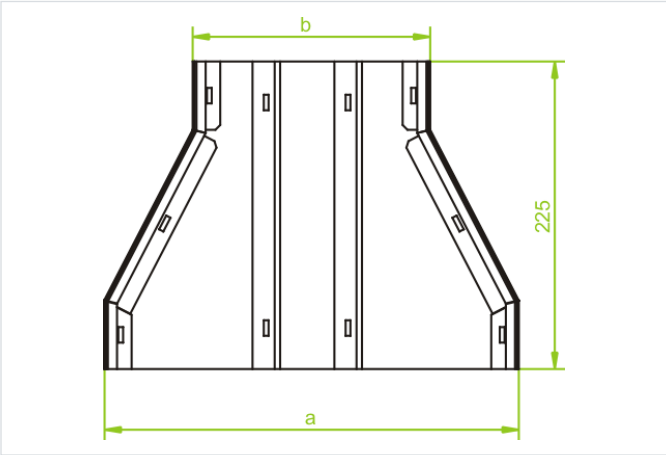

Hrúbka plechu: 1.0 mm

- Vetvenie káblových trás

Materiál

- Oceľ, pásovo pozinkovaná metódou Sendzimir podľa STN EN 10346:2015

Dostupné na objednávku:

- F – oceľ, žiarovo zinkovaná podľa STN EN ISO 1461:2011
- E2 - nerezová oceľ, trieda 1.4301 (AISI304)

Verzie

Symbol	Šírka a (mm)	Rozmer b (mm)	Hmotnosť 1 ks (kg)	Katalógové číslo	Množstvo (ks)
RKNt190/175H48 S	190	175	0.83	542019	4
RKNt240/175H48 S	240	175	0.95	542224	4
RKNt240/190H48 S	240	190	0.98	542324	4
RKNt250/175H48 S	250	175	0.98	542825	4
RKNt250/190H48 S	250	190	1.03	542925	4
RKNt250/240H48 S	250	240	1.28	543025	4
RKNt340/175H48 S	340	175	1.22	542434	4
RKNt340/190H48 S	340	190	1.26	542534	4
RKNt340/240H48 S	340	240	1.30	542634	4
RKNt350/175H48 S	350	175	1.27	542935	4
RKNt350/190H48 S	350	190	1.32	543035	4
RKNt350/240H48 S	350	240	1.35	543135	4
RKNt350/340H48 S	350	340	1.92	543235	4