RKNt...H38 Redukcia kanála 3-komorová

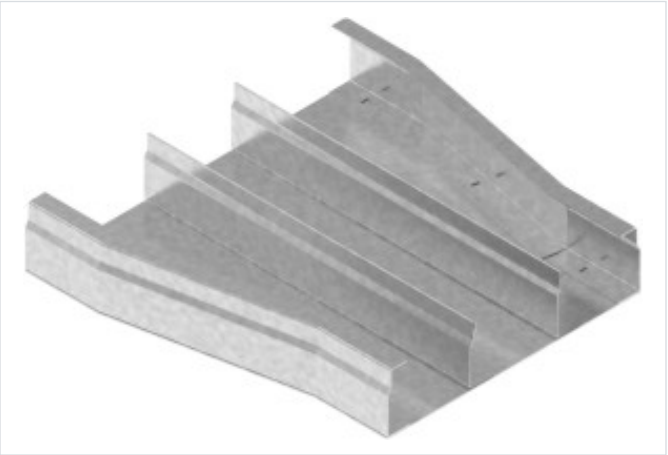

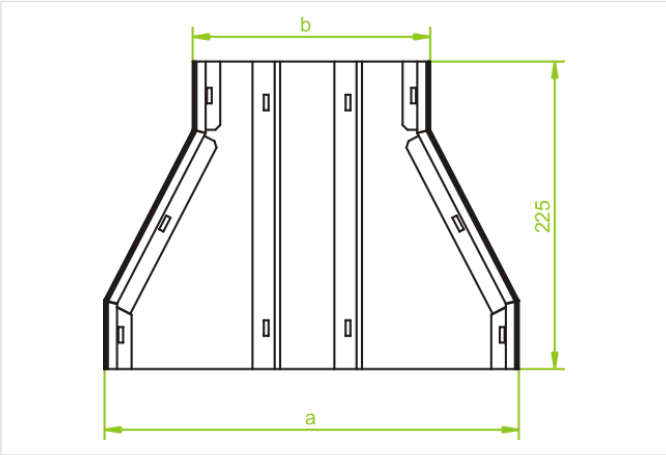

Hrúbka plechu: 1.0 mm

- Zmena šírky káblovej trasy.

Materiál

- S - oceľ pozinkovaná metódou Sendzimir STN EN 10346:2015

Dostupné povrchové úpravy:

- E - nerezová oceľ

Verzie

Symbol	Šírka a (mm)	Rozmer b (mm)	Hmotnosť 1 ks (kg)	Katalógové číslo	Množstvo (ks)
RKNt190/175H38 S	190	175	0.69	532019	10
RKNt240/175H38 S	240	175	0.79	532224	10
RKNt240/190H38 S	240	190	0.82	532324	10
RKNt250/125H38 S	250	190	0.50	532524	10
RKNt250/175H38 S	250	175	0.82	532624	10
RKNt250/190H38 S	250	190	0.86	532724	10
RKNt250/240H38 S	250	240	1.07	532824	10
RKNt340/175H38 S	340	175	1.02	532434	10
RKNt340/190H38 S	340	190	1.05	532534	10
RKNt340/240H38 S	340	240	1.08	532634	10
RKNt350/175H38 S	350	175	1.06	532835	10
RKNt350/190H38 S	350	190	1.10	532935	10
RKNt350/240H38 S	350	240	1.12	533035	10
RKNt350/340H38 S	350	340	1.60	533135	10