Káblové nosné systémy › Podlahové kanály › H28

RKNd...H28 Redukcia kanála 2-komorového

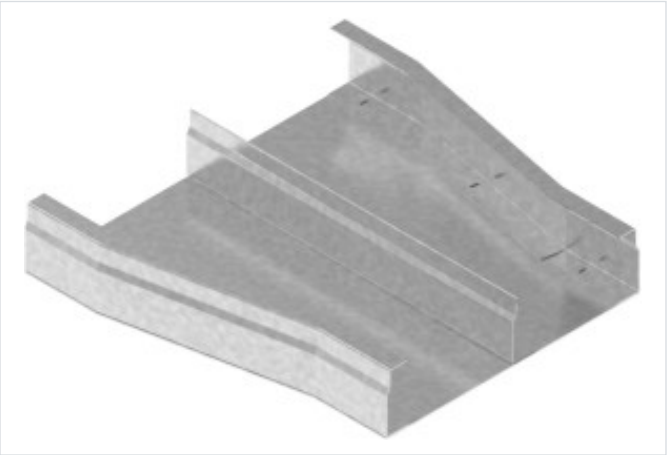

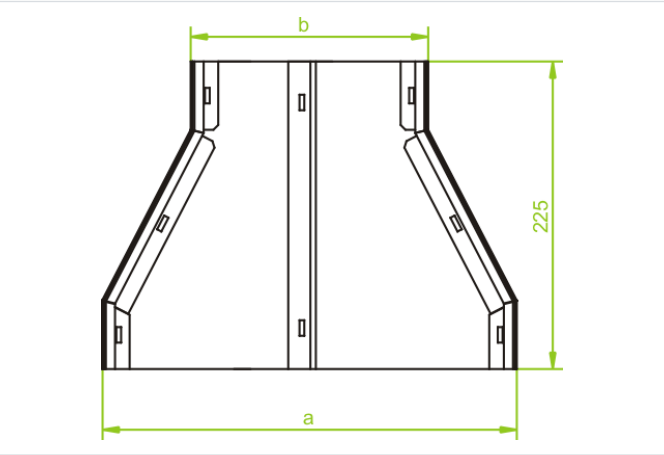

Hrúbka plechu: 1.0 mm

- Zmena šírky káblovej trasy.

Materiál

- S - oceľ pozinkovaná metódou Sendzimir STN EN 10346:2015

Dostupné povrchové úpravy:

- E - nerezová oceľ

Verzie

Symbol	Katalógové číslo	Šírka a (mm)	Rozmer b (mm)	Hmotnosť 1 ks (kg)	Množstvo (ks)
RKNd190/175H28 S	521919	190	175	0.49	10
RKNd240/175H28 S	522024	240	175	0.57	10
RKNd240/190H28 S	522124	240	190	0.59	10
RKNd250/175H28 S	522625	250	175	0.59	10
RKNd250/190H28 S	522725	250	190	0.61	10
RKNd250/240H28 S	522825	250	240	0.73	10
RKNd340/175H28 S	522134	340	175	0.75	10
RKNd340/190H28 S	522234	340	190	0.77	10
RKNd340/240H28 S	522334	340	240	0.80	10
RKNd350/175H28 S	522635	350	175	0.78	10
RKNd350/190H28 S	522735	350	190	0.80	10
RKNd350/240H28 S	522835	350	240	0.83	10
RKNd350/340H28 S	522935	350	340	1.08	10