RKNd...H38 Redukcia kanála 2-komorového

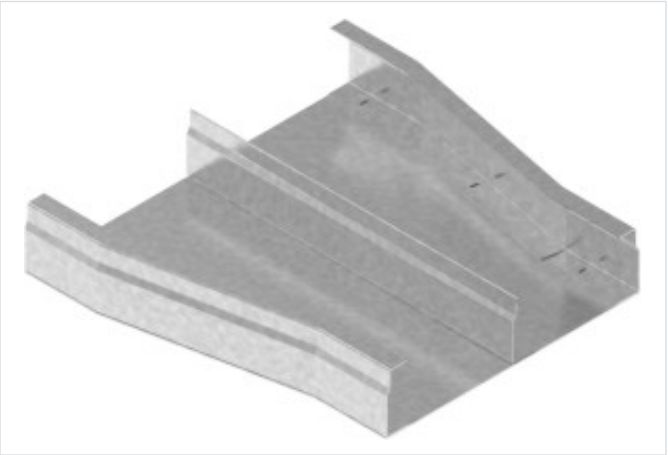

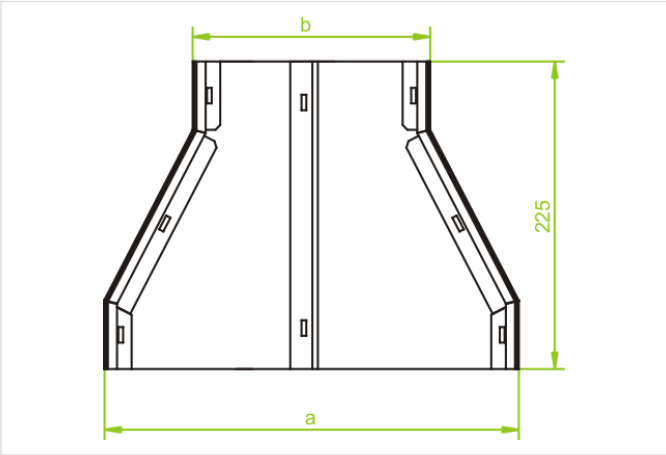

Hrúbka plechu: 1.0 mm

- Zmena šírky káblovej trasy.

Materiál

- S - oceľ pozinkovaná metódou Sendzimir STN EN 10346:2015

Dostupné povrchové úpravy:

- E - nerezová oceľ

Verzie

Symbol	Šírka a (mm)	Rozmer b (mm)	Hmotnosť 1 ks (kg)	Katalógové číslo	Množstvo (ks)
RKNd190/175H38 S	190	175	0.55	531917	10
RKNd240/175H38 S	240	175	0.63	532024	10
RKNd240/190H38 S	240	190	0.65	532124	10
RKNd250/175H38 S	250	175	0.75	532225	10
RKNd250/190H38 S	250	190	0.78	532325	10
RKNd250/240H38 S	250	240	0.93	532425	10
RKNd340/175H38 S	340	175	0.96	532134	10
RKNd340/190H38 S	340	190	0.98	532234	10
RKNd340/240H38 S	340	240	1.02	532334	10
RKNd350/175H38 S	350	175	0.99	532335	10
RKNd350/190H38 S	350	190	1.02	532435	10
RKNd350/240H38 S	350	240	1.06	532535	10
RKNd350/340H38 S	350	340	1.38	532635	10