RKN...H28 Redukcia kanála

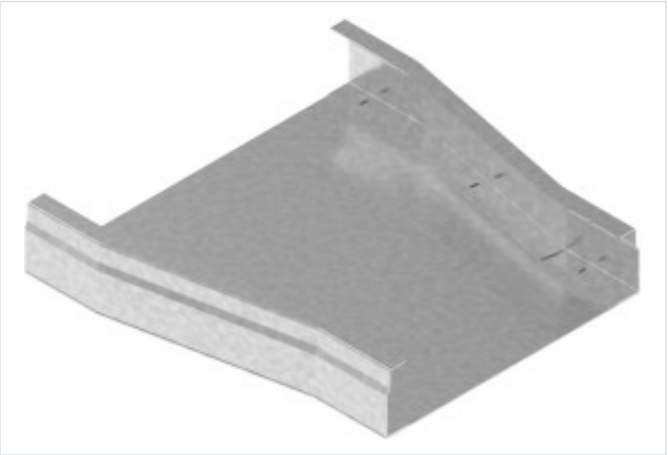

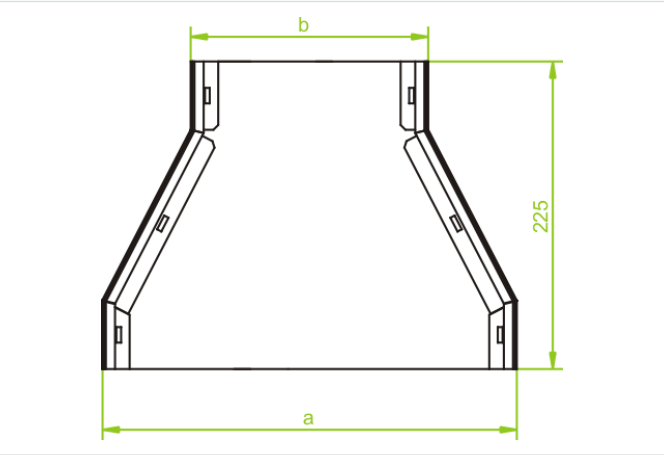

Hrúbka plechu: 1.0 mm

- Zmena šírky káblovej trasy.

Materiál

- S - oceľ pozinkovaná metódou Sendzimir STN EN 10346:2015

Dostupné povrchové úpravy:

- E - nerezová oceľ

Verzie

Symbol	Šírka a (mm)	Rozmer b (mm)	Hmotnosť 1 ks (kg)	Katalógové číslo	Množstvo (ks)
RKNd190/175H28 S	190	175	0.44	521919	10
RKN240/175H28 S	240	175	0.52	521824	10
RKN240/190H28 S	240	190	0.54	521924	10
RKN250/175H28 S	250	175	0.53	521925	10
RKN250/190H28 S	250	190	0.55	522025	10
RKN250/240H28 S	250	240	0.66	522125	10
RKN340/175H28 S	340	175	0.70	521834	10
RKN340/190H28 S	340	190	0.72	521934	10
RKN340/240H28 S	340	240	0.75	522034	10
RKN350/175H28 S	350	175	0.72	521935	10
RKN350/190H28 S	350	190	0.74	522035	10
RKN350/240H28 S	350	240	0.77	522135	10
RKN350/340H28 S	350	340	1	522235	10