Káblové nosné systémy › Podlahové kanály › H48

RKN...H48 Redukcia kanála

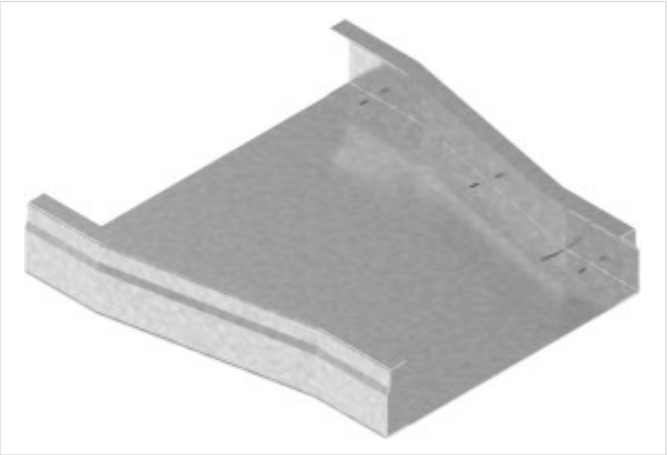

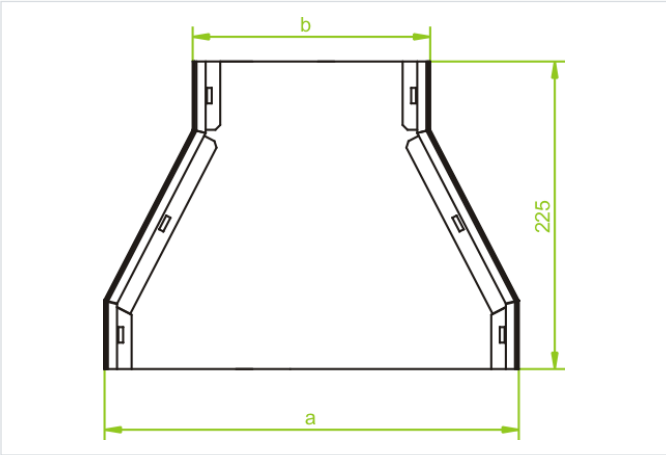

Hrúbka plechu: 1.0 mm

- Vetvenie káblových trás

Materiál

- Oceľ, pásovo pozinkovaná metódou Sendzimir podľa STN EN 10346:2015

Dostupné na objednávku:

- F – oceľ, žiarovo zinkovaná podľa STN EN ISO 1461:2011
- E2 - nerezová oceľ, trieda 1.4301 (AISI304)

Verzie

Symbol	Šírka a (mm)	Rozmer b (mm)	Hmotnosť 1 ks (kg)	Katalógové číslo	Množstvo (ks)
RKN190/175H48 S	190	175	0.67	541819	4
RKN240/175H48 S	240	175	0.79	541824	4
RKN240/190H48 S	240	190	0.82	541924	4
RKN250/175H48 S	250	175	0.81	541925	4
RKN250/190H48 S	250	190	0.84	542025	4
RKN250/240H48 S	250	240	1	542125	4
RKN340/175H48 S	340	175	1.07	541834	4
RKN340/190H48 S	340	190	1.10	541934	4
RKN340/240H48 S	340	240	1.15	542034	4
RKN350/175H48 S	350	175	1.10	541935	4
RKN350/190H48 S	350	190	1.11	542035	4
RKN350/240H48 S	350	240	1.17	542135	4
RKN350/340H48 S	350	340	1.53	542235	4