RKN...H38 Redukcia kanála

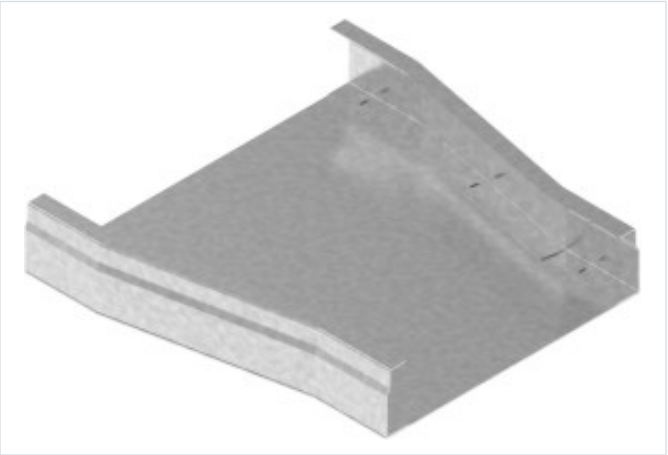

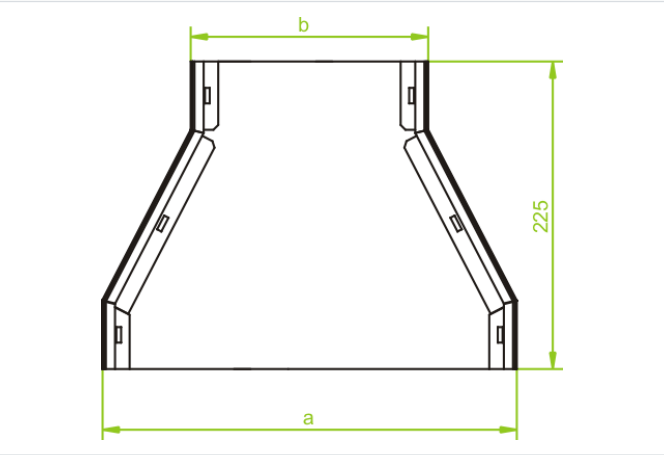

Hrúbka plechu: 1.0 mm

- Zmena šírky káblovej trasy.

Materiál

- S - oceľ pozinkovaná metódou Sendzimir STN EN 10346:2015

Dostupné povrchové úpravy:

- E - nerezová oceľ

Verzie

Symbol	Šírka a (mm)	Rozmer b (mm)	Hmotnosť 1 ks (kg)	Katalógové číslo	Množstvo (ks)
RKN190/175H38 S	190	175	0.56	531817	10
RKN240/175H38 S	240	175	0.66	531824	10
RKN240/190H38 S	240	190	0.69	531924	10
RKN250/175H38 S	250	175	0.68	531825	10
RKN250/190H38 S	250	190	0.70	531925	10
RKN250/240H38 S	250	240	0.84	532025	10
RKN340/175H38 S	340	175	0.89	531834	10
RKN340/190H38 S	340	190	0.92	531934	10
RKN340/240H38 S	340	240	0.96	532034	10
RKN350/175H38 S	350	175	0.92	531835	10
RKN350/190H38 S	350	190	0.93	531935	10
RKN350/240H38 S	350	240	0.98	532035	10
RKN350/340H38 S	350	340	1.28	532135	10