POPZA...K AL Škatuľa pozinkovaná s otváracím zámkom a hliníkovým krytom

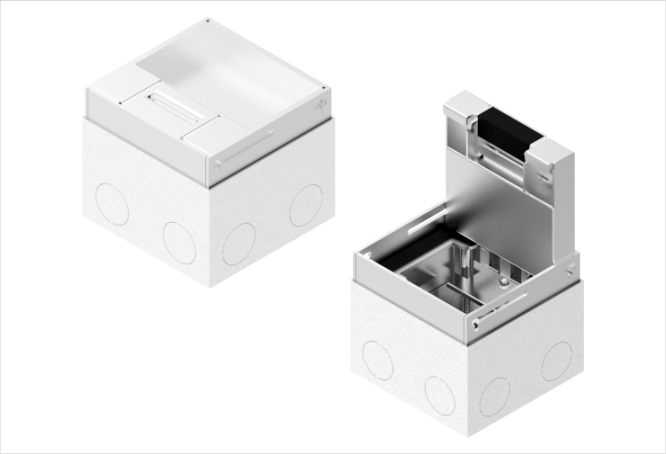

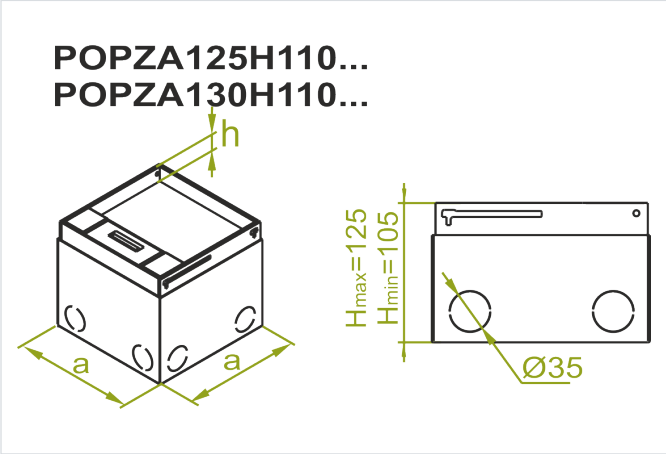

Nový výrobok: áno

- Kompletná podlahová škatuľa pripravená na montáž do drevených podláh, zdvojených podláh a betónových poterov. Škatuľa s pozinkovanými a hliníkovými komponentmi je pripravená na použitie v suchom prostredí.

Materiál

- S - oceľ pozinkovaná metódou Sendzimir STN EN 10346:2015
- AL - hliník

Doplňujúce informácie

- Vylamovacie výrezy na každej strane kovového plášťa slúžia po vylomení na montáž kanála.
- Otvory Ø8 mm v spodnej časti telesa umožňujú montáž škatule na podklad
- Škatuľa pripravená na priamu montáž elektrického príslušenstva Modul 45
- Hĺbka výplne krytu: W - koberec, h = 5 mm G - gresová dlažba, h = 12 mm K - kameň, h = 23 mm
- Univerzálny kryt umožňuje montáž do koberca, gresovej dlažby a kameňa
- Rýchla a intuitívna montážna škatuľa
- Nastaviteľná výška škatule
- Vylamovacie otvory pre ochranné rúrky

Verzie

Symbol	Katalógové číslo	Hmotnosť 1 ks (kg)	Rozmer a (mm)	Množstvo (ks)	Hrúbka výplne h (mm)	Vstup / počet	Max. počet modulov 45
POPZA180H110K AL	251818	1.49	180	1	23	priamy/2	5(2,5*2)
POPZAS180H110K AL	251817	1.49	180	1	23	šikmý/2	5(2,5*2)
POPZA205H110K AL	252020	1.91	205	1	23	priamy/2	6
POPZAS205H110K AL	252022	1.94	205	1	23	šikmý/2	6
POPZA250H110K AL	252550	2.60	250	1	23	šikmý/2	8
POPZA280H110K AL	252828	3.78	280	1	23	šikmý/2	9(4,5*2)

Príklady použitia

