POPZ...K E2 Škatuľa pozinkovaná s otváracím zámkom a nerezovým krytom

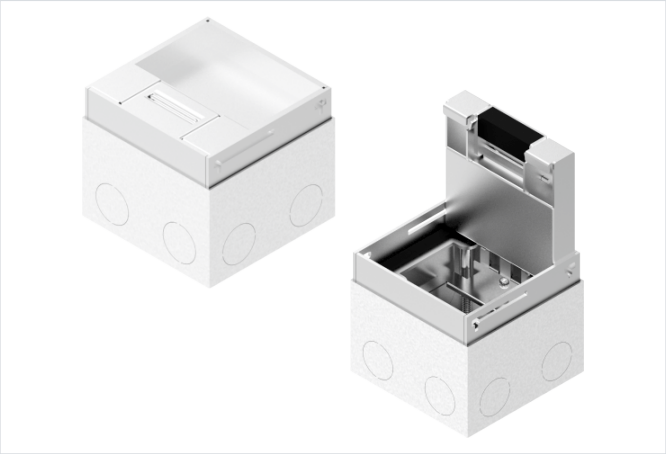

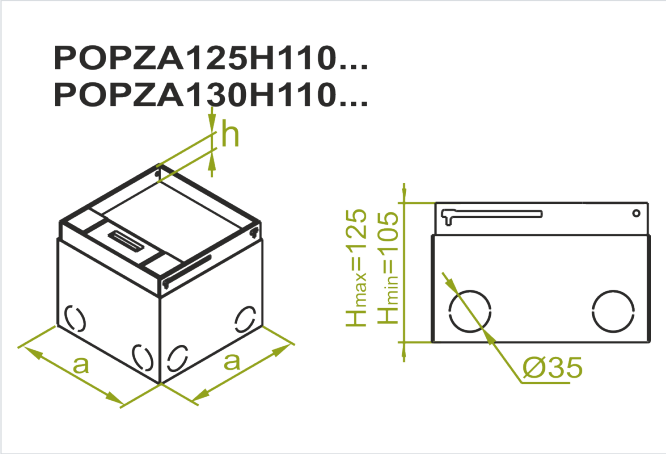

Nový výrobok: áno

- Kompletná podlahová škatuľa pripravená na montáž do drevených podláh, zdvojených podláh a betónových poterov. Škatuľa s pozinkovanými a nerezovými komponentmi je pripravená na použitie vo vlhkom prostredí.

Materiál

- S - oceľ pozinkovaná metódou Sendzimir STN EN 10346:2015
- E - nerezová oceľ

Doplňujúce informácie

- Vylamovacie výrezy na každej strane kovového plášťa slúžia po vylomení na montáž kanála.
- Otvory Ø8 mm v spodnej časti telesa umožňujú montáž škatule na podklad
- Škatuľa pripravená na priamu montáž elektrického príslušenstva Modul 45
- Hĺbka výplne krytu: W - koberec, h = 5 mm G - gresová dlažba, h = 12 mm K - kameň, h = 23 mm
- Univerzálny kryt umožňuje montáž do koberca, gresovej dlažby a kameňa
- Rýchla a intuitívna montážna škatuľa
- Nastaviteľná výška škatule
- Vylamovacie otvory pre ochranné rúrky

Verzie

Symbol	Katalógové číslo	Hmotnosť 1 ks (kg)	Rozmer a (mm)	Množstvo (ks)	Hrúbka výplne h (mm)	Vstup / počet	Max. počet modulov 45
POPZ180H110K E2	251821	1.49	180	1	23	priamy/2	5(2,5*2)
POPZS180H110K E2	251834	1.49	180	1	23	šikmý/2	5(2,5*2)
POPZ205H110K E2	252021	1.91	205	1	23	priamy/2	6
POPZS205H110K E2	252034	1.94	205	1	23	šikmý/2	6
POPZ250H110K E2	252521	2.60	250	1	23	šikmý/2	8
POPZ280H110K E2	252821	3.78	280	1	23	šikmý/2	9(4,5*2)

Príklady použitia

