POKZ...K E2 Pozinkovaná škatuľa s poistkou proti otvoreniu a nerezovým krytom pre podlahový kanál

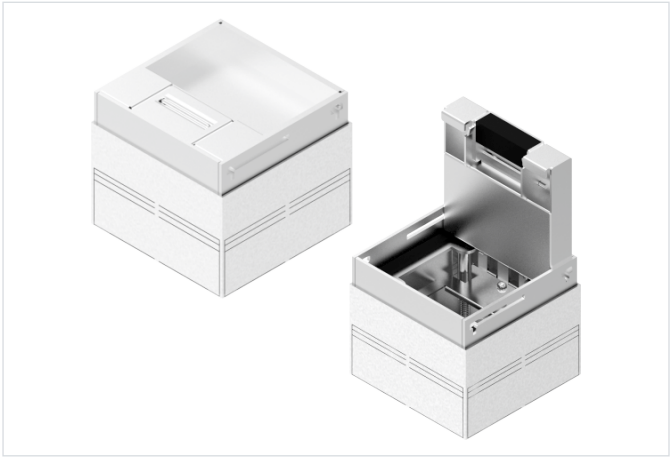

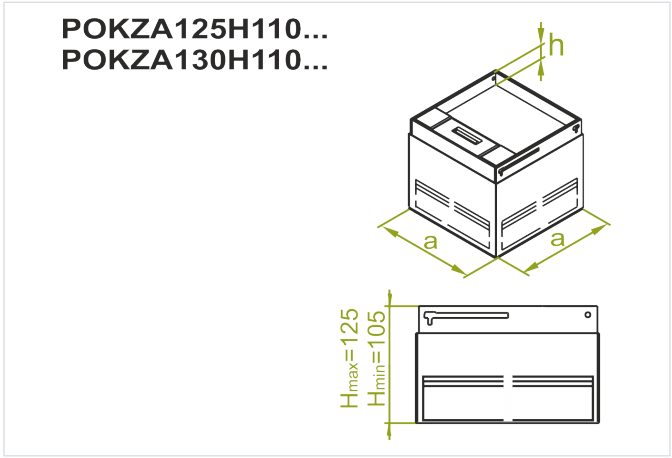

Nový výrobok: áno

- Kompletná podlahová škatuľa pripravená na montáž do drevených podláh, zdvojených podláh a betónových poterov. Škatuľa s pozinkovanými a nerezovými komponentmi je pripravená na použitie vo vlhkom prostredí.

Materiál

- S - oceľ pozinkovaná metódou Sendzimir STN EN 10346:2015
- E - nerezová oceľ

Doplňujúce informácie

- Vylamovacie výrezy na každej strane kovového plášťa slúžia po vylomení na montáž úsekov kanála. Otvory Ø8 mm v spodnej časti telesa umožňujú montáž škatule na podklad.
- Škatuľa pripravená na priamu montáž elektrického príslušenstva Modul 45
- HÍbka výplne krytu: W - koberec, h = 5 mm G - gresová dlažba, h = 12 mm K - kameň, h = 23 mm

Zoznam maximálnych šírok kanála vhodných pre škatule:

- POKZ180H110...E, POKZS180H110...E max. šírka kanála: 175 mm POKZ205H110...,E POKZS205H110...E max. šírka kanála: 190 mm POKZ250H110...E max. šírka kanála: 240 mm POKZ280H110...E max. šírka kanála: 250 mm
- Univerzálny kryt umožňuje montáž do koberca, gresovej dlažby a kameňa
- Rýchla a intuitívna montážna škatuľa
- Rôzne povrchové úpravy materiálu (hliník a nerezová oceľ)
- Nastaviteľná výška škatule
- Vylamovacie otvory pre kanál s výškou H28, H38 a H48

Verzie

Symbol	Katalógové číslo	Hmotnosť 1 ks (kg)	Rozmer a (mm)	Množstvo (ks)	Hrúbka výplne h (mm)	Vstup / počet	Max. počet modulov 45
POKZ180H110K E2	251831	1.49	180	1	23	priamy/2	5(2,5*2)
POKZS180H110K E2	251833	1.49	180	1	23	šikmý/2	5(2,5*2)
POKZ205H110K E2	252031	1.94	205	1	23	priamy/2	6
POKZS205H110K E2	252033	1.94	205	1	23	šikmý/2	6
POKZ250H110K E2	252531	2.60	250	1	23	šikmý/2	8
POKZ280H110K E2	252831	3.78	280	1	23	šikmý/2	9(4,5*2)

Príklady použitia

